Gates CARBON DRIVE™

SPECYFIKACJE LINII PASKA

WYMIARY KOŁA ZĘBATEGO

KONSTRUKCJA RAMY

MONTAŻ I NAPINANIE PASKA

INSTRUKCJA TECHNICZNA 2021 MAR21

GŁADKI | WYTRZYMAŁY | CZYSTY | ŁATWY

Gates CARBON DRIVE™

WYMAGANIA ISO

Produkty Gates Carbon Drive spełniają lub przekraczają wymagania określone w normach ISO 4210-2 i ISO 4210-8. Poszczególne elementy napędu Gates Carbon Drive, sprzedawane przez Gates, spełniają lub przekraczają wymogi normy ISO, jednak wyłączną odpowiedzialność za konfigurację podzespołów napędu Gates Carbon Drive zgodnie z wymogami normy ISO dla danego modelu roweru, w szczególności w odniesieniu do urządzeń ochronnych, ponosi producent rowerów.

Uwaga: Wszystkie wymiary podano w milimetrach, o ile nie zaznaczono inaczej.

SPIS TREŚCI

WYBÓR TWOJEGO STYLU JAZDY 4

POZYCJONOWANIE LINII PRODUKTÓW CARBON DRIVE 6

KONSTRUKCJA RAMY 8

Kalkulator paska i kół zębatych 8
Regulacja odległości między środkami 8
Przerwa w ramie 9
Projekt wycięć 10
Sztywność ramy 11
Tolerancje zespołu korbowód/koło zębate 11
Przesunięcie od linii środkowej 12
Wyrównywanie osi 12
Laserowe narzędzie do wyrównywania Gates UT 12
Profesjonalne narzędzie do wyrównywania ramy Gates 12
Uwagi dotyczące ramy z zawieszeniem 13
Hamulce 13
Integracja napinacza i koła pasowego luźnego 13

NAPINANIE PASKA 14

Miernik napięcia Gates Krikit 14
Profesjonalny wskaźnik napięcia paska 16
Tester napięcia Eco 17
Mobilna aplikacja Gates Carbon Drive 18
Dźwiękowy miernik napięcia 508C 18

CENTERTRACK

MECHANIZMY KORBOWE 19

S550 20
S501 22
S300 24
S250 26
S150 28
S100 30
Katalog doboru suportu do mechanizmu korbowego 32

PAJĄKI DO ROWERÓW ELEKTRYCZNYCH 33

Tabela doboru zespołu GEN4 34
Tabela doboru zespołu GEN3 35
Tabela doboru zespołu STEPS EP8 36
Tabela doboru zespołu STEPS E6100 37
Tabela doboru zespołu STEPS E5000 38

PRZEDNIE KOŁA ZĘBATE CENTERTRACK 39

CDX 40
CDN 40
CDC 41
CDX:EXP MBA 42

PRZEDNIE KOŁA ZĘBATE CENTERTRACK (CD.)

CDX Pinion 43
CDX Bosch GEN2/REVONTE 44

TYLNE KOŁA ZĘBATE CENTERTRACK 45

CDX/CDC Shimano SureFit 3-krzywkowe 46
CDX Shimano SureFit 6-krzywkowe 47
CDX/CDC 9-Wpustowe 48
CDX enviolo SureFit 49
CDX:EXP Rohloff 50
CDX Sturmey-Archer 51
CDX/CDC Wolnobieg/Track 52

PASKI CENTERTRACK 11 MM 53

CDX 54
CDN 55

SPECYFIKACJE LINII PASKA 56

Układy napędowe CDX do montażu centralnego: Pinion 56
Linia paska piasty z przekładnią wewnętrzną CDX/CDC: enviolo 57
Linia paska piasty z przekładnią wewnętrzną CDX/CDC: Shimano 58
Linia paska piasty z przekładnią wewnętrzną CDX: Rohloff 59

PRODUKTY DO TANDEMÓW 60

Pasek CDX CenterTrack 60
Napęd strokera CDX Tandem 61

PRZEDSTAWIAMY SIDETRACK

Mechanizm korbowy S050 do stosowania z kołami zębatymi SideTrack 64
Tylne koło zębate SideTrack 66
Pasek SideTrack 67
Linia paska SideTrack dla piasty z przekładnią wewnętrzną — Shimano 68

ZASOBY, NARZĘDZIA I KONSERWACJA

Bezpieczeństwo 70
Postępowanie z paskiem 71
Konserwacja napędu Carbon Drive 72
Właściwe wyrównanie 72
Demontaż i montaż tylnego koła 73
Wymienić w razie zużycia 74
Narzędzia do kół zębatych Gates 75
Rozwiązywanie problemów 76
Glosariusz 79
Gwarancja 80
Kontakty 81

Gates CARBON DRIVE™

WYBIERZ SWÓJ STYL JAZDY

Napęd Gates Carbon Drive zapewnia wydajną i niezawodną jazdę w każdym terenie dzięki asortymentowi produktów, które obejmują wysokiej jakości rowery miejskie, elektryczne, rekreacyjne i tandemowe.

CDN

DOJAZDY NA KRÓTKICH ODCINKACH

NOWOŚĆ

SIDETRACK

JAZDA REKREACYJNA
(3 BIEGI LUB MNIEJ)

CDC

DOJAZDY W MIEŚCIE

ROWERY EKLEKTYCZNE
Z SILNIKIEM CENTRALNYM
(50 NM LUB MNIEJ)

CDX

ROWERY ELEKTRYCZNE PREMIUM
Z SILNIKIEM CENTRALNYM

DOJAZDY W WYMAGAJĄCYCH
WARUNKACH

ROWERY GÓRSKIE

CDX:EXP

TREKKING

WARUNKI EKSTREMALNE

CARBON DRIVE™

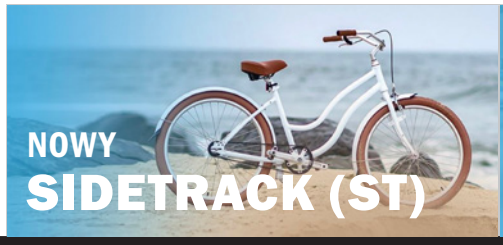

POZYCJONOWANIE LINII PRODUKTÓW CARBON DRIVE

ZAPROJEKTOWANY DLA...	sezonowych, rekreacyjnych rowerzystów, którzy chcą pierwszy raz przesiąść się na rower z napędem paskowym	sezonowych, rekreacyjnych rowerzystów, którzy czasami korzystają z roweru jako środka komunikacji miejskiej
ZRÓŻNICOWANIE PRODUKTÓW	Wydajność na poziomie podstawowym i cena w stosunku do łańcucha; mała liczba biegów	Równowaga pomiędzy wydajnością a ceną dla rowerów tradycyjnych
PROWADZENIE PASKA	SideTrack™	CenterTrack™
ŻYWOTNOŚĆ/PRZEBIEG*	★ ★	★ ★
ZDOLNOŚĆ DO OCZYSZCZANIA Z ZANIECZYSZCZEŃ	2	3
KOMPATYBILNOŚĆ Z SILNIKAMI ROWERÓW ELEKTRYCZNYCH		
KOMPATYBILNOŚĆ Z PRZEKŁADNIAMI	Singiel (SS), 3-biegowe, 7-biegowe przekładnie w piaście (IGH)	SS, 3-11 biegowe IGH

PORÓWNANIE TECHNICZNE KÓŁ ZĘBATYCH

UMIEJSCOWIENIE KOŁA ZĘBATEGO	PRZÓD	TYŁ	PRZÓD
MATERIAŁ	Aluminium 6061 T6	Hartowana stal chromowa	Kompozytu szkła i nylonu
POWLEKANIE	Standard	Cynk	
CENTERTRACK			CenterTrack (PEŁNY)
OTWORY NA ZANIECZYSZCZENIA	Podcięcie		Szeroki, kątowy
KOLOR	Czarny/srebrny	Srebrny	Czarny
ZAKRES ZĘBÓW	46, 50, 60	22	46, 50, 55
WAGA (g)**	753***	142	48
pająki do rowerów ELEKTRYCZNYCH	NIE DOTYCZY		NIE DOTYCZY

PORÓWNANIE TECHNICZNE PASKÓW

ZWIĄZEK	Polimer konstrukcyjny	Polimer konstrukcyjny
ROWEK CENTERTRACK	Nie	Tak
KORD WZDŁUŻNY	Węglowy	Węglowy
PODZIAŁKA	11 mm	11 mm
DŁUGOŚCI PASKÓW (LICZBA ZĘBÓW)	111-122	111-132
KOLOR PASKA/POWŁOKI	Czarny/czarny	Czarny/czarny

* Szacowany przebieg w zależności od zastosowania — dane dostępne na żądanie.
** Masa koła zębatego zakłada 46T przód, 22T tył
*** Ciężar przedniego SideTrack obejmuje korbę, zębatkę, osłony i osprzęt osłony

Asfalt Piasek Śnieg 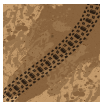 Błoto

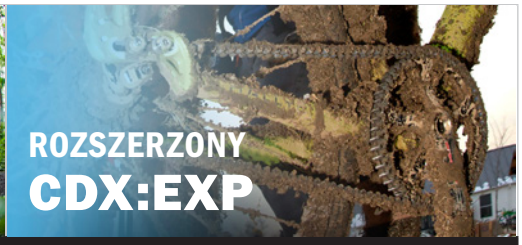

rowerzystów, którzy jeżdżą na rowerze lub rowerze elektrycznym na różnego rodzaju miejskich i podmiejskich trasach	rowerzystów, którzy jeżdżą po drogach asfaltowych lub w terenie przez cały rok	mocnych rowerzystów na najtrudniejsze, najbardziej piaszczyste przygody na asfalcie lub w terenie
Równowaga pomiędzy wydajnością a ceną dla rowerów elektrycznych	Wysoka wydajność i wszechstronność	Wyjątkowo wysoka wydajność i trwałość
CenterTrack™	CenterTrack	CenterTrack
★ ★ ★	★ ★ ★ ★	★ ★ ★ ★ ★
4	5	5
SS, wszystkie IGH, przekładnie Pinion	SS, wszystkie IGH, przekładnie Pinion	SS, wszystkie IGH, przekładnie Pinion

PRZÓD	TYŁ	PRZÓD	TYŁ	PRZÓD	TYŁ
Aluminium 6061 T6	Stal hartowana	Aluminium 6061 T6	Stal nierdzewna	Aluminium 7075 T6	Stal nierdzewna/stal hartowana
Standard	Cynk	Premium	Cynk	Premium	Cynk
CenterTrack (ŻEBRO)	CenterTrack (PEŁNY)	CenterTrack (PEŁNY)	CenterTrack (PEŁNY)	CenterTrack (PEŁNY)	CenterTrack (PEŁNY)
Wąski, prosty		Szeroki, kątowy		Podcięcie	
Czarny	Srebrny	Czarny/srebrny		Czarny/srebrny	
46, 50, 55, 57, 60	22-28	22-70	19-39	32-55	19-39
82	104	61	78	90	96
Bosch Gen3, Shimano E5000		Bosch Gen3, Gen4, Shimano E5000/6100		NIE DOTYCZY	

Poliuretan	Poliuretan	Poliuretan
Tak	Tak	Tak
Węglowy	Węglowy	Węglowy
11 mm	11 mm	11 mm
108-174	108-174	108-174
Czarny/niebieski	Czarny/niebieski	Czarny/niebieski

KONSTRUKCJA RAMY

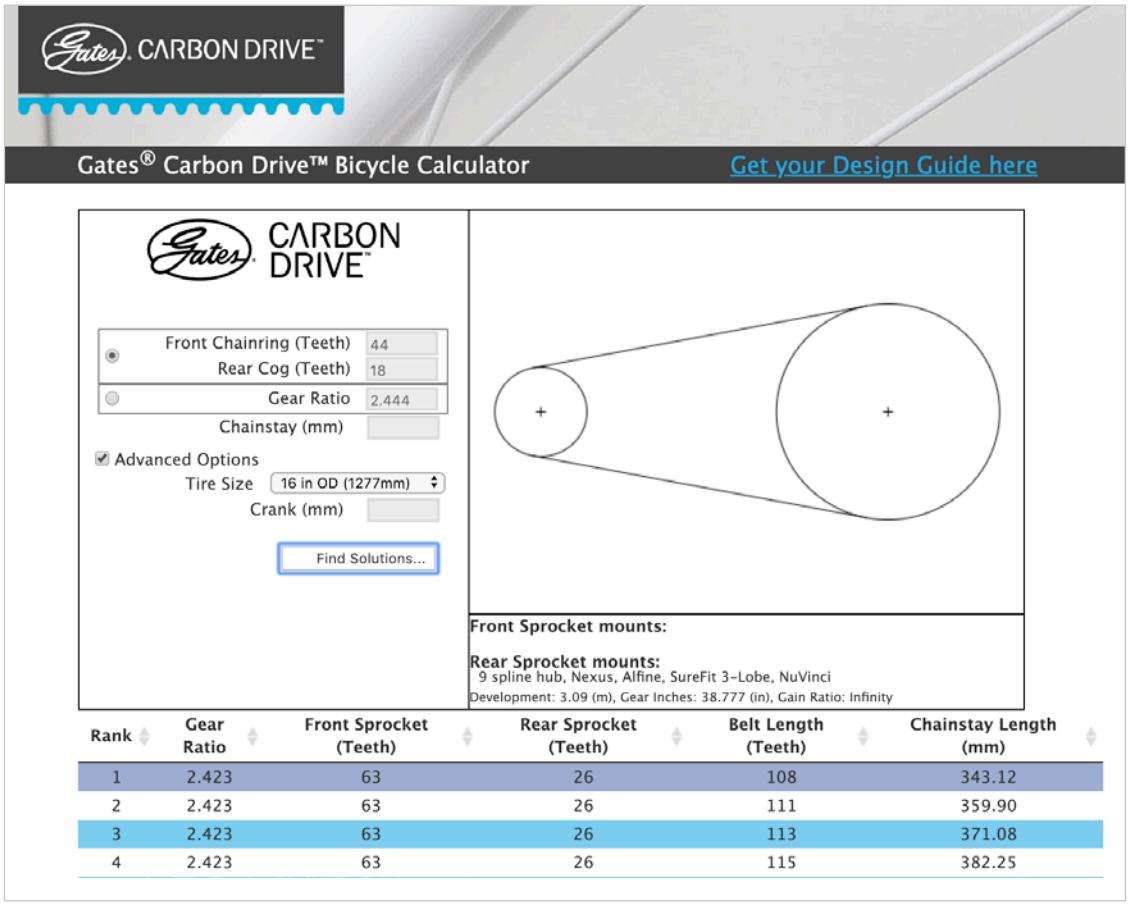

Rank	Gear Ratio	Front Sprocket (Teeth)	Rear Sprocket (Teeth)	Belt Length (Teeth)	Chainstay Length (mm)
1	2.423	63	26	108	343.12
2	2.423	63	26	111	359.90
3	2.423	63	26	113	371.08
4	2.423	63	26	115	382.25

KALKULATOR PASKA I KÓŁ ZĘBATYCH

Na wybór koła zębatego ma wpływ docelowe przełożenie, długość dolnych widełek tylnego trójkąta ramy i dostępne długości pasów. Aby uprościć proces doboru, skorzystaj z naszego kalkulatora napędu dostępnego online na stronie **Gatescarbondrive.com/drivecalculator** lub pobierz go ze strony **Gatescarbondrive.com/manuals**.

REGULACJA ODLEGŁOŚCI MIĘDZY ŚRODKAMI

Aby umożliwić montaż i naciąg paska, wymagana jest regulacja długości widełek dolnych lub „odległości między środkami". Aby zainstalować pasek, musi być wystarczająco dużo miejsca, aby pasek można było nałożyć na koła zębate, poprzez zmniejszenie odległości między kołami zębatymi. Należy pamiętać, że pasek musi być montowany luźno, nie poprzez nawijanie lub podważanie na kołach zębatych pod napięciem.

Po zamontowaniu paska na kołach zębatych musi być możliwość zlikwidowania luzu w napędzie. Jeśli w danym zastosowaniu wymagane jest tylko jedno przełożenie, wymagany jest minimalny zakres ruchu 12 mm — o 10 mm krótszy niż nominalny dla zapewnienia miejsca do montażu i o 2 mm dłuższy niż nominalna wartość dla napinania i tolerancji. Aby umożliwić stosowanie w rowerze różnych kół zębatych w celu uzyskania wielu kombinacji przełożeń,

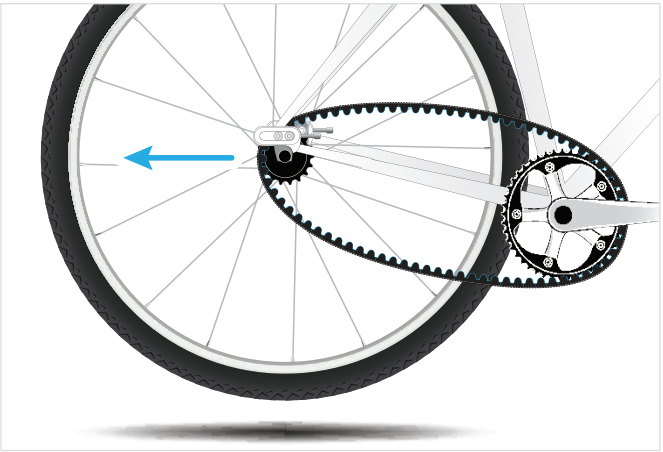

konieczny może być szerszy zakres odległości pomiędzy kołami zębatymi.

Regulacja odległości pomiędzy kołami zębatymi odbywa się zazwyczaj poprzez ruch tylnej osi na haku ślizgowym, haku poziomym lub poprzez przesunięcie osiowe mimośrodowej mufy suportowej. W przypadku korzystania z mimośrodowej mufy suportowej należy zwrócić szczególną uwagę na wybór koła zębatego, długość widełek dolnych tylnego trójkąta i odległość między kołami zębatymi ze względu na ograniczony zakres regulacji typowych mimośrodowych muf suportowych.

KONSTRUKCJA RAMY

STOSOWANIE PASKOWEGO UKŁADU NAPĘDOWEGO GATES CARBON WYMAGA OTWORU W TYLNYM TRÓJKĄCIE

PRZERWA W RAMIE

Aby zastosować paskowy układ napędowy gates carbon, wymagany jest otwór w tylnym trójkącie Bez łącznika głównego pasek wymaga zainstalowania otworu w tylnym trójkącie. Otwór ten może znajdować się w widełkach dolnych lub górnych tylnego trójkąta. Producenci ram znaleźli różne sposoby dostosowania tego otworu.

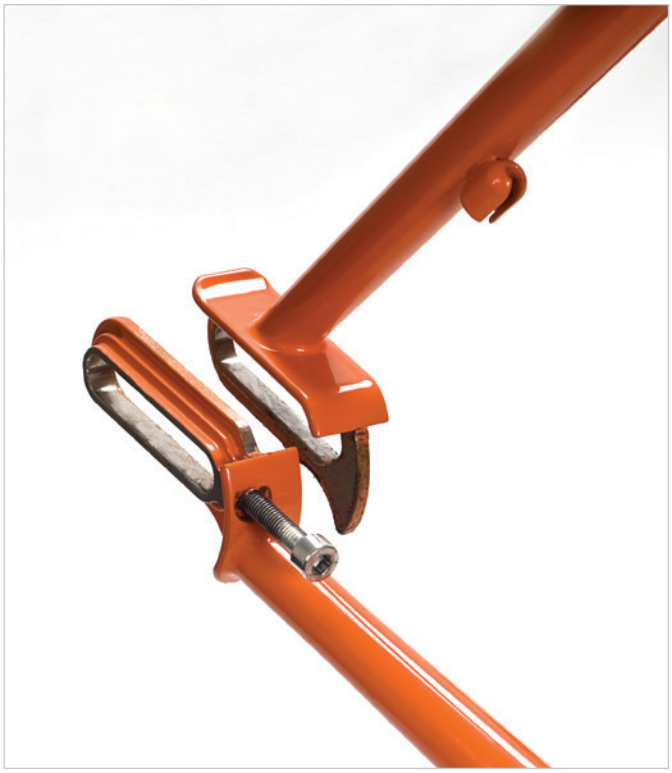

KONSTRUKCJA RAMY

DOSTĘPNYCH JEST WIELE RÓŻNYCH WZORÓW WYCIĘĆ MOCUJĄCYCH, ALE ZAZWYCZAJ MOŻNA JE PODZIELIĆ NA DWIE KATEGORIE — PIONOWE I POZIOME

PROJEKT WYCIĘĆ

WYCIĘCIA PIONOWE

Zaletą wycięcia pionowego jest to, że po naprężeniu i wyrównaniu paska (zakładając, że sprzęt montażowy został prawidłowo dokręcony), tylne koło może być zwolnione oraz ponownie zamontowane bez konieczności wyrównywania i napinania. Ponadto można użyć mechanizmów szybkiego mocowania, ponieważ siła zacisku nie musi utrzymywać napięcia paska. Wycięcia pionowe nie posiadają, same w sobie, możliwości zmiany rozstawu osi, ani regulacji naprężenia. Oznacza to, że wymagany jest dodatkowy mechanizm napinający (dolny wspornik mimośrodowy, piasta mimośrodowa lub suwak).

WYCIĘCIA POZIOME

Pozioma konstrukcja wycięcia nie jest idealna dla napędów paskowych. W przypadku wycięć poziomych niemal zawsze stosuje się pewnego rodzaju regulację odległości, co pozwala na stosowanie kombinacji pasków o różnej długości oraz kół zębatych. Kluczowym czynnikiem, który należy wziąć pod uwagę, jest konieczność wyrównania i napięcia paska przy każdym zdjęciu paska lub koła. Dobór elementów jest również ważny w przypadku korzystania z opcji wycięcia poziomego oraz może być trudniejszy. Na przykład standardowe szybkozłącze 5 mm nie daje niezbędnej siły zacisku, aby zapobiec przemieszczaniu się tylnego koła pod dużym obciążeniem, dlatego w wycięciach mogą być wbudowane takie elementy, jak ograniczniki naciągu, lub mogą być konieczne pomocnicze urządzenia napinające oś.

KONSTRUKCJA RAMY

SZTYWNOŚĆ RAMY

DLACZEGO JEST TO WAŻNE?

Sztywność tylnego trójkąta ramy odgrywa kluczową rolę w działaniu układu napędowego z paskiem.

Jeśli tylny trójkąt ramy jest zbyt elastyczny, ugięcia ramy mogą powodować przeskakiwanie zębów, przyspieszone zużycie, hałas układu napędowego lub w skrajnych przypadkach zniszczenie paska. Z kolei nadmierna sztywność tylnego trójkąta może powodować dyskomfort podczas jazdy.

JAK WYKONYWANY JEST POMIAR?

Inżynierowie firmy Gates opracowali metodę pomiaru sztywności trójkąta tylnego; ta usługa jest oferowana przez firmę Gates wszystkim projektantom ram jako narzędzie do opracowywania produktów. Testowanie ram wymaga dostarczenia kompletnej konstrukcji ramy do jednego z naszych trzech ośrodków, zlokalizowanych w Niemczech, Tajwanie i Stanach Zjednoczonych.

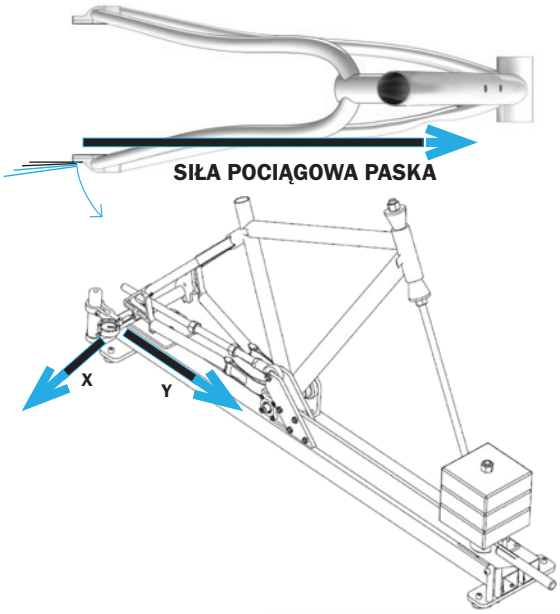

WYMAGANIA DOTYCZĄCE SZTYWNOŚCI		
TYP ROWERU	**X ILORAZ (MINIMUM)**	**Y ILORAZ (MINIMUM)**
MTB, trekking, sport, rowery cargo oraz e-rowery z silnikiem centralnym	5,0 kg/mm	26,5 kg/mm
Rowery miejskie typu City, Urban i Commuter, w tym e-rowery z napędem na przednią i tylną piastę	4,0 kg/mm	22,0 kg/mm

Uwaga: Rowery wyposażone w urządzenie Rohloff Speedhub muszą spełniać wymogi normy MTB/Trekking/Sportive.

INFORMACJE DODATKOWE:

GatesCarbonDrive.com/FrameStiffness

TOLERANCJE ZESPOŁU KORBOWÓD/KOŁO ZĘBATE:

Aby zapewnić optymalną wydajność napędów paskowych, firma Gates wymaga następujących tolerancji bicia dla zespołów korbowód/koło zębate, mierzonych za pomocą przewidzianego do tego celu wspornika dolnego. Nadmierne bicie może spowodować duże zmiany naciągu, nieprawidłowości przy zmianie biegów, a nawet przedwczesne zużycie paska.

Całkowite dopuszczalne bicie promieniowe ma być mniejsze lub równe 0,25 mm, mierzone na średnicy nad zębami. Całkowite dopuszczalne bicie osiowe ma być mniejsze lub równe 1,0 mm, mierzone na powierzchni kołnierza.

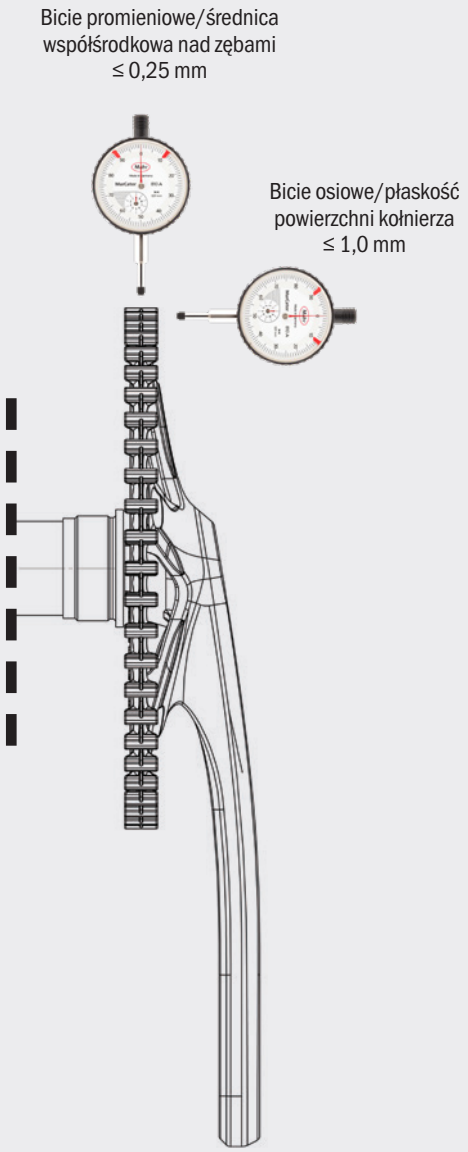

KONSTRUKCJA RAMY

ISTNIEJĄ 3 GŁÓWNE TYPY WYRÓWNANIA TYLNEGO TRÓJKĄTA, KTÓRE BEZPOŚREDNIO WPŁYWAJĄ NA WYDAJNOŚĆ PASKOWEGO UKŁADU NAPĘDOWEGO

PRZESUNIĘCIE OD LINII ŚRODKOWEJ

Odległość między płaszczyzną osi ramy a wewnętrzną powierzchnią haka widełek tylnych.

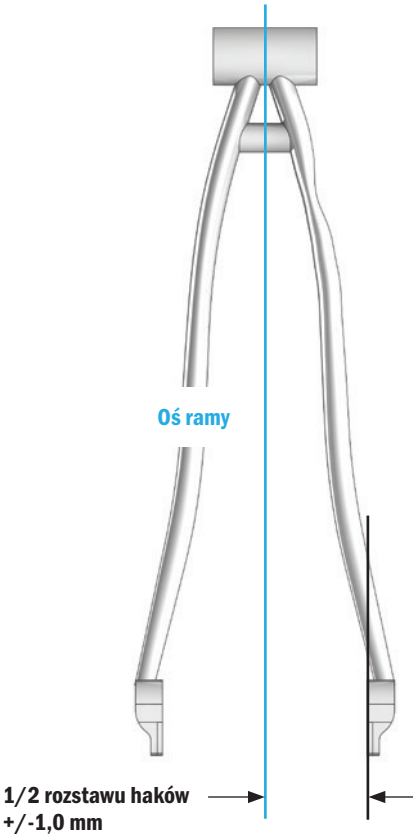

WYRÓWNYWANIE OSI

PŁASZCZYZNA PIONOWA

Oznacza równoległość między osią suportu a osią piasty tylnej w płaszczyźnie pionowej.

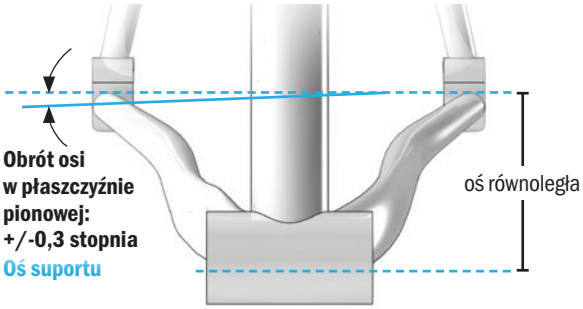

PŁASZCZYZNA POZIOMA

Oznacza równoległość między osią suportu a osią piasty tylnej w płaszczyźnie poziomej.

LASEROWE NARZĘDZIE DO WYRÓWNYWANIA GATES UT

UT Laser Belt Liner to narzędzie do szybkiej kontroli wyrównania. Wystarczy umieścić jednostkę pomiarową na pasku lub kole zębatym, aby w ciągu kilku sekund odczytać współpłaszczyznowość. Szybkie i profesjonalne rozwiązanie dla każdego warsztatu.

Dostępne przez Universal Transmissions.

PROFESJONALNE NARZĘDZIE DO WYRÓWNYWANIA RAMY GATES

Prosty i dokładny pomiar wyrównania ramy oraz wsparcie dla zakładów produkcyjnych i kontroli jakości nowych ram.

Nr produktu 7468-0998

KONSTRUKCJA RAMY

UWAGI DOTYCZĄCE RAMY Z ZAWIESZENIEM

W najwcześniejszych etapach projektowania ramy z tylnym zawieszeniem zgodnej z Carbon Drive należy wziąć pod uwagę kluczowe czynniki inżynieryjne. Ogólnie rzecz biorąc, konstrukcje ram z zawieszeniem charakteryzują się pewną formą wzrostu długości łańcucha. Wzrost długości łańcucha definiowany jest jako zmiana odległości spoczynkowej między osią suportu a osią tylnej piasty. Ponieważ pasek nie jest w stanie się naciągnąć i jego napięcie musi pozostawać na stałym poziomie, nawet najmniejszy wzrost długości łańcucha podczas ruchu zawieszenia będzie mieć negatywny wpływ na integralność systemu. Urządzenia kompensujące luz układu napędowego, takie jak sprężynowe koła pasowe luźne lub prowadnice łańcucha, nie są dozwolone bez specjalnego przeglądu i zatwierdzenia przez firmę Gates.

Aby uzyskać projekt ramy z zawieszeniem przystosowanej do układu napędowego Carbon Drive, należy skontaktować się z zespołem Carbon Drive (**CarbonDrive@Gates.com**) w celu uzyskania pomocy inżynierskiej i rozwojowej.

HAMULCE

Firma Gates zaleca, aby jako główny układ hamulcowy stosować hamulce ręczne. Firma Gates nie zaleca stosowania układów hamulcowych, które wykorzystują napęd paskowy jako jedyny układ hamulcowy, takie jak hamulce typu torpedo i stałe koła zębate. Jeśli zamontowane są układy hamulcowe wykorzystujące napęd paskowy, firma Gates wymaga zastosowania hamulca ręcznego jako pomocniczego układu hamulcowego.

NALEŻY ZAWSZE UŻYWAĆ PASKÓW NAPĘDOWYCH GATES CARBON Z ORYGINALNYMI KOŁAMI ZĘBATYMI GATES CARBON DRIVE.

Inżynierowie firmy Gates poświęcili dużo czasu na zaprojektowanie, opracowanie i przetestowanie opatentowanych pasków i kół zębatych, aby zapewnić optymalne działanie. Firma Gates nie udziela gwarancji na paski lub koła zębate w przypadku użycia ich z częściami zamiennymi innego producenta. Należy zawsze używać pasków napędowych Gates Carbon z oryginalnymi kołami zębatymi Gates Carbon Drive

INTEGRACJA NAPINACZA I KOŁA PASOWEGO LUŹNEGO

Napęd Gates Carbon Drive współpracuje z producentami rowerów w celu prawidłowego zaprojektowania i wdrożenia kół pasowych luźnych do określonych zastosowań. Przed wprowadzeniem roweru na rynek należy przeprowadzić dokładne testy napędu i spełnić określone parametry. Nadal należy przestrzegać naszych instrukcji dotyczących postępowania z paskami, ponieważ ich ręczne wygięcie do tyłu może spowodować uszkodzenie. Napinacze spełniające nasze wymagania projektowe nie powodują uszkodzeń pasków. Wszystkie konstrukcje kół pasowych luźnych wymagają zatwierdzenia przez zespół inżynierów napędu Gates Carbon Drive.

NAPINANIE PASKA

WŁAŚCIWE NAPIĘCIE PASKA JEST ISTOTNE DLA ZAPEWNIENIA OPTYMALNEJ PRACY UKŁADU NAPĘDOWEGO GATES CARBON DRIVE.

Zbyt małe napięcie paska może prowadzić do „przeskakiwania”zębów lub całego paska, gdy ząb paska zsunie się z zęba tylnego koła zębatego. Zbyt duże napięcie może uszkodzić łożyska, spowodować przeciąganie układu i zwiększyć zużycie napędu.

Procedura napinania zależy od roweru. Popularne układy napinania obejmują haki przesuwane lub obrotowe oraz mimośrodowe mufy suportowe **Uwaga — właściwe wyrównanie należy zapewnić w momencie dobierania napięcia.**

Istnieją 3 powszechne metody pomiaru napięcia układu napędowego Carbon Drive: miernik napięcia Gates Krikit, tester napięcia Eco i aplikacja mobilna Gates Carbon Drive Mobile dla iPhone® i Android®. W przypadku każdej metody napięcie może być różne w różnych miejscach paska, dlatego procedurę należy powtarzać kilkukrotnie. Po każdym pomiarze należy obrócić korby o ćwierć obrotu i powtórzyć pomiar.

Narzędzia służą wyłącznie do pomiaru napięcia i nie określają jego prawidłowej wartości. Na poniższym diagramie można odczytać zakres naprężeń zalecany dla danej konfiguracji układu napędowego Gates Carbon Drive.

OSTRZEŻENIE: Nie dotykaj wskaźnika Krikit drugim palcem. Ten proces jest obsługiwany jednym palcem.

ZALECENIA DOTYCZĄCE NAPIĘCIA

	GŁADKI I MIAROWY STYL PEDAŁOWANIA	INTENSYWNY I SKOKOWY STYL PEDAŁOWANIA
Górski* i Single Speed miejski	45-60 Hz (35-45 funtów)	60-75 Hz (45-53 funtów)
Przekładnia w piaście / Pinion	35-50 Hz (28-40 funtów)	
Tandem	60-65 Hz (45-48 funtów)	

Zalecane napięcie to dobra wartość wyjściowa, którą można następnie zwiększać lub zmniejszać w zależności od potrzeb rowerzysty, przełożenia i siły przykładanej do pedałów.

* Systemy CDN i SideTrack nie są dopuszczone do stosowania w rowerach górskich, elektrycznych z silnikiem centralnym lub przekładniami centralnymi, na ostrym kole lub trekkingowych/turystycznych o dużym przebiegu.

MIERNIK NAPIĘCIA GATES KRIKIT

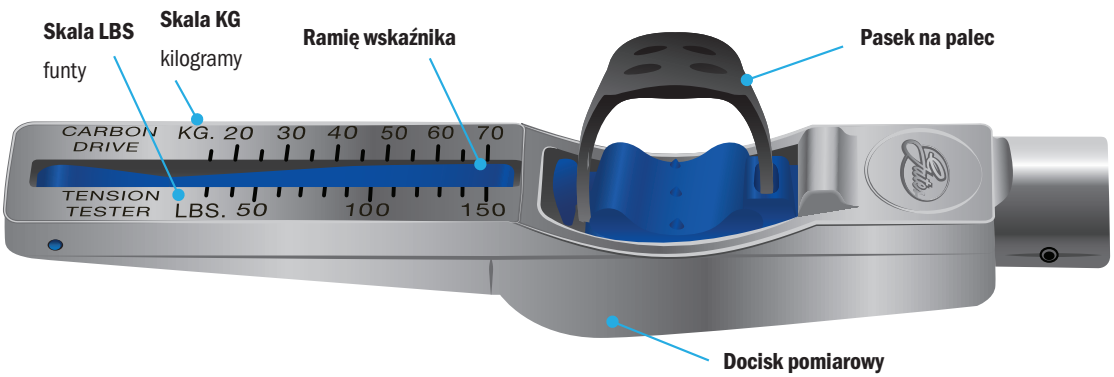

Nr produktu 7401-0073

NAPINANIE PASKA

SPRAWDZANIE NAPIĘCIA PASKA: MIERNIK NAPIĘCIA GATES KRIKIT

1

Sprawdź, czy ramię wskaźnika jest skierowane całkowicie w dół. Umieść palec wskazujący w gumowym pasku na górze płytki, zgodnie z ilustracją.

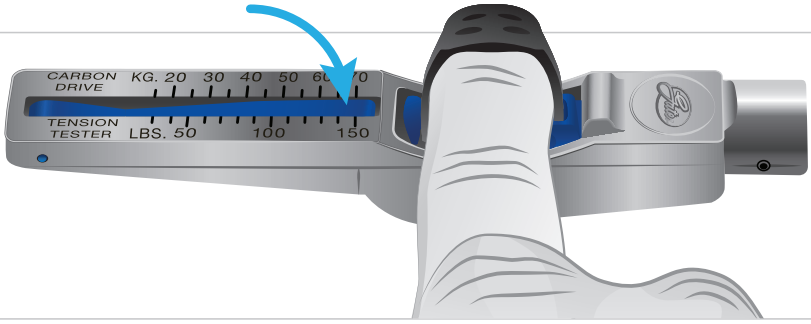

2

Umieść miernik Krikit na górze paska, w połowie jego rozpiętości, upewniając się, że docisk pomiarowy znajduje się w jednej płaszczyźnie z paskiem.

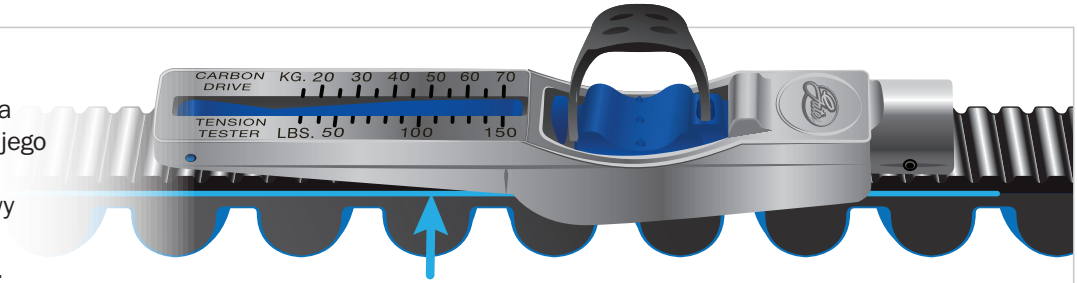

3

Naciśnij płytkę testera, aż usłyszysz kliknięcie. Istotne jest, by miernik obsługiwać wyłącznie jednym palcem.

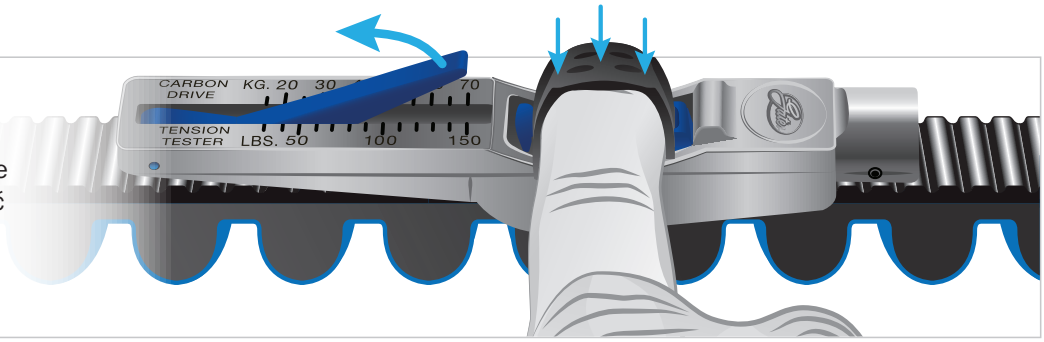

4

Punkt pomiaru jest przecięciem linii **A** i **B**. Odczyt pokazanego na rysunku napięcia jest następujący: **20 KG (40 LB)**

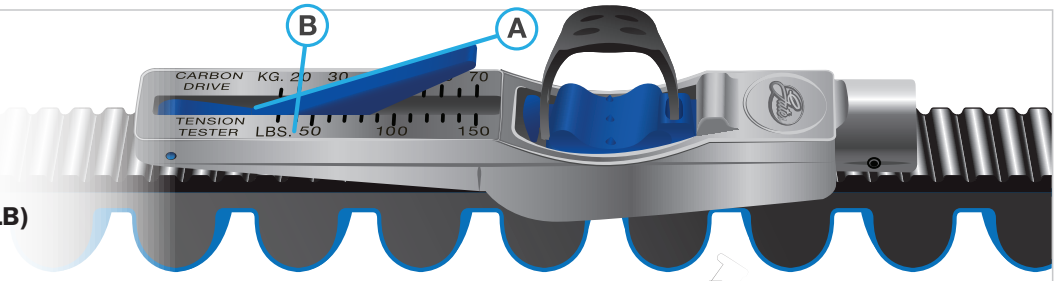

5

Obróć korby o ćwierć obrotu i powtórz powyższe kroki 1-4. Powtórz obrót i pomiar przynajmniej 3 razy.

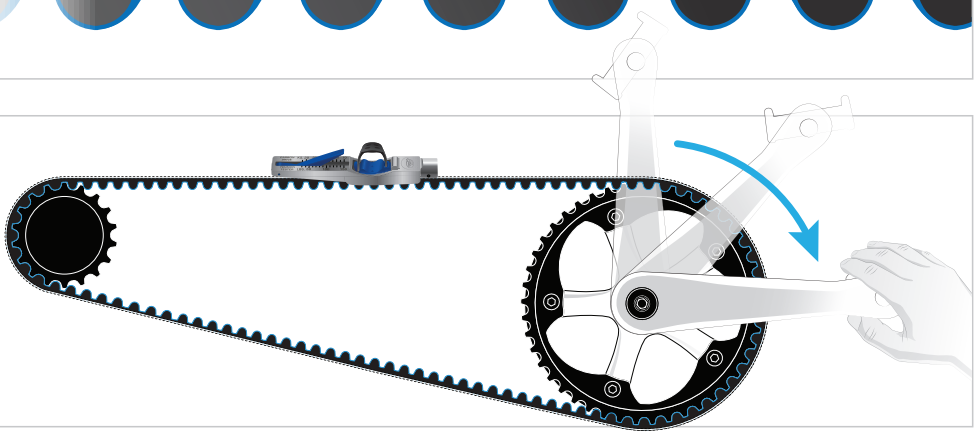

NAPINANIE PASKA

SPRAWDZANIE NAPIĘCIA PASKA: PROFESJONALNY WSKAŹNIK NAPIĘCIA PASKA

Dostępne przez Universal Transmissions.

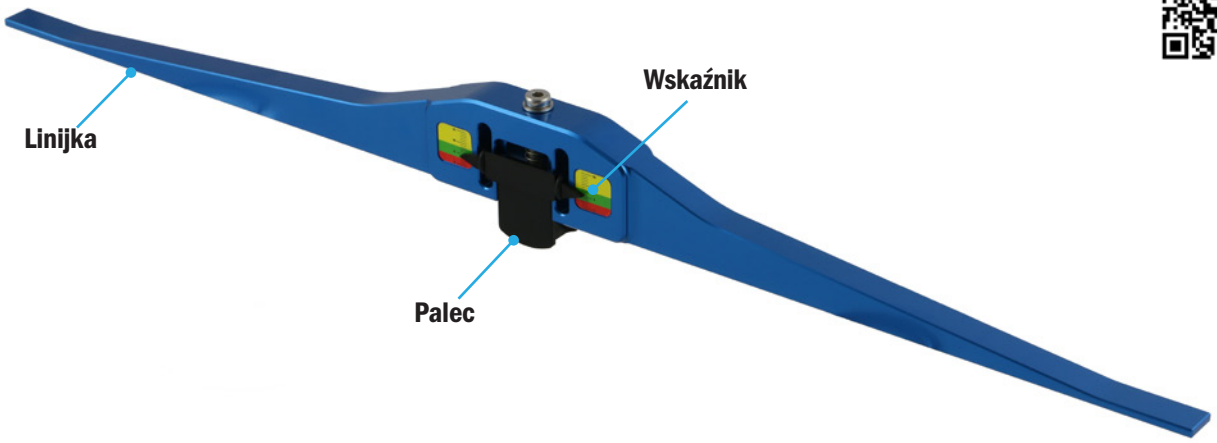

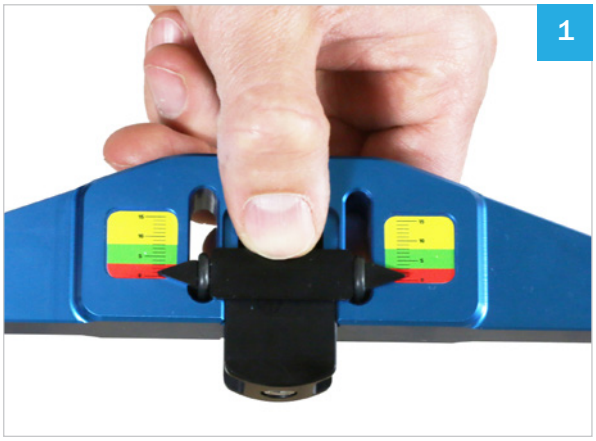

Wyzeruj wskaźnik.
Uwaga: Wskaźnik należy zresetować przed każdym pomiarem.

Dotykając obu kół zębatych zmierz napięcie paska na całej rozpiętości.

Zbyt duże napięcie paska

Optymalne napięcie paska

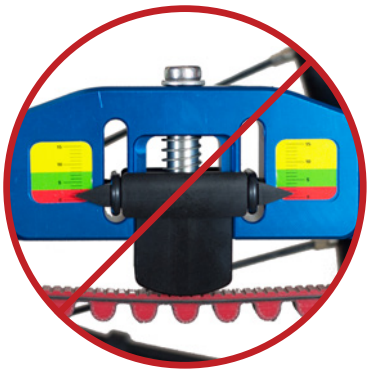

Zbyt małe napięcie paska

NAPINANIE PASKA

SPRAWDZANIE NAPIĘCIA PASKA: TESTER NAPIĘCIA ECO

Dostępne przez Universal Transmissions.

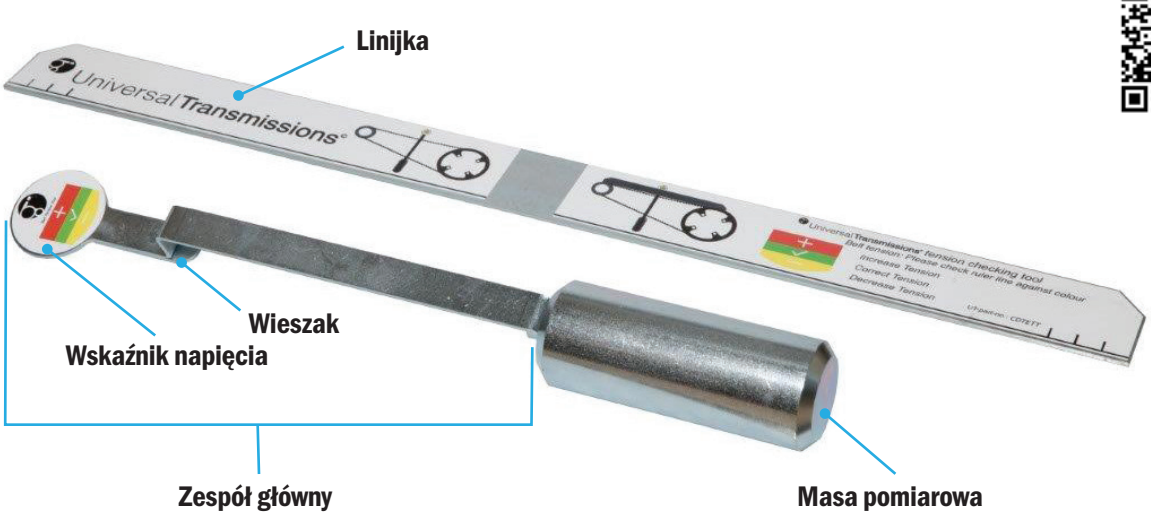

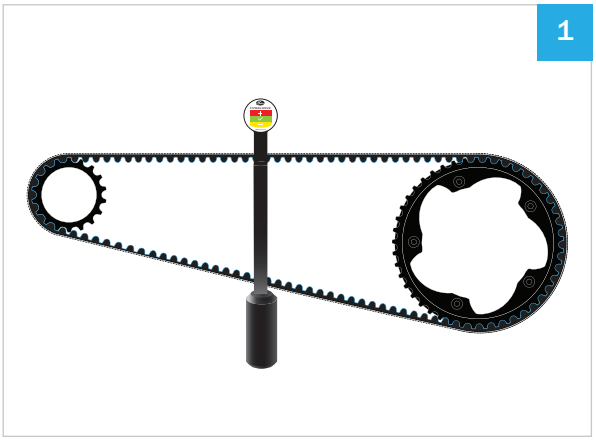

Zawieś główny zespół na pasku.

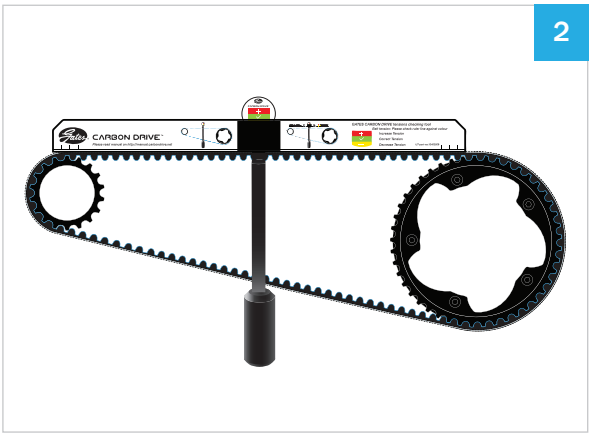

Umieść linijkę na obydwu zębatkach. Sprawdź napięcie:

+	Czerwony	zwiększ napięcie
✓	Zielony	właściwe napięcie
−	Żółty	zmniejsz napięcie

NAPINANIE PASKA

SPRAWDZANIE NAPIĘCIA PASKA:
MOBILNA APLIKACJA GATES CARBON DRIVE

[DLA iPHONE'A ORAZ ANDROID'A]

Aplikacja mobilna Gates Carbon Drive mierzy napięcie paska z naturalnej częstotliwości (Hz) rozpiętości paska. Za pomocą mikrofonu aplikacja ta przekształci dźwięk na wartość podstawowej częstotliwości paska.

W aplikacji kliknij ikonę Tension (napięcia), a następnie kliknij przycisk Measure (Mierz). Trzymaj mikrofon urządzenia (upewnij się, że mikrofon jest włączony) skierowany w stronę paska. Następnie szarpnij pasek tak, by zaczął drgać podobnie do struny w gitarze. Obróć korby o ćwierć obrotu i powtórz pomiar częstotliwości. Porównaj częstotliwość twojego paska z tabelą na stronie 14, aby sprawdzić niezbędne ustawienia napięcia. Aplikacja mobilna Gates Carbon Drive działa najlepiej w cichym otoczeniu.

- **Znajdowanie kluczowych parametrów twojego napędu, takich jak przełożenie i odległość pomiędzy kołami zębatymi**
- **Zmień długość paska lub rozmiary kół zębatych, aby lepiej dopasować je do swoich potrzeb**
- **Porównaj ze sobą dwa rowery z napędem paskowym**
- **Sprawdź, jakie rozmiary kół zębatych, opcje montażu i długości pasków są dostępne w naszym katalogu**
- **Sprawdź napięcie za pomocą naszego narzędzia do pomiaru częstotliwości**

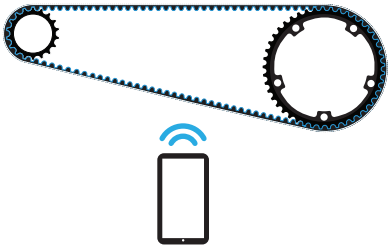

SPRAWDZANIE NAPIĘCIA PASKA:
DŹWIĘKOWY MIERNIK NAPIĘCIA 508C

Dźwiękowy miernik napięcia firmy Gates mierzy napięcie paska, analizując charakterystykę harmoniczną wibrującego paska. Po prostu naciągnij pasek jak strunę w gitarze, a miernik wykona odczyt i zapewni bardzo dokładny pomiar napięcia.

KOMPAKTOWY ROZMIAR

- **Dzięki rozmiarowi zbliżonemu do telefonu komórkowego, ten dźwiękowy**
- **miernik napięcia może być łatwo obsługiwany przez jedną osobę, zapewniając szybkie i precyzyjne odczyty**

Uwaga: Idealny do montażu fabrycznego.

Nr produktu 7420-0508

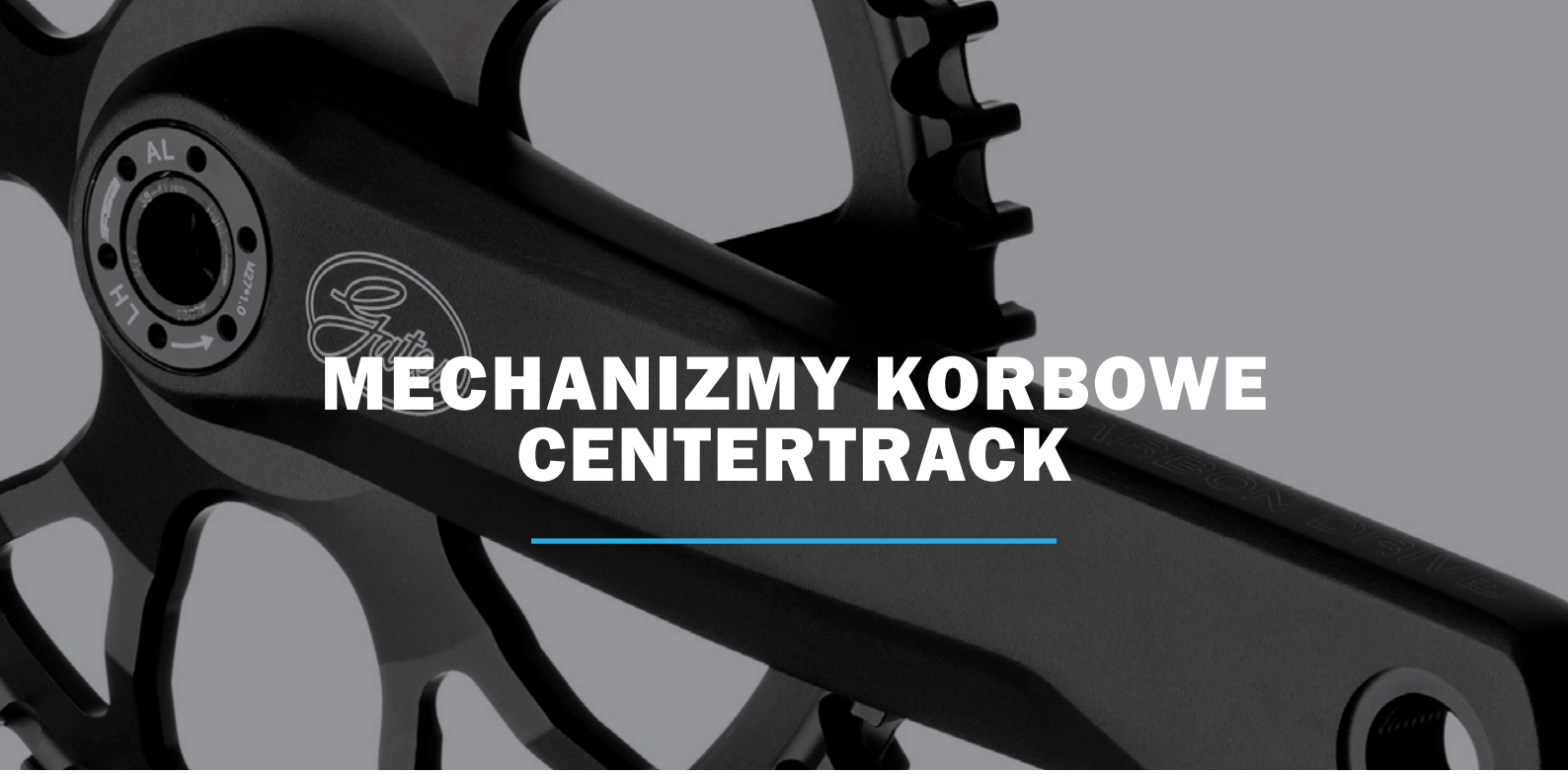

MECHANIZMY KORBOWE CENTERTRACK

S550

20

S501

22

S300

24

S250

26

S150

28

S100

30

Gates CARBON DRIVE™

S550

SPECYFIKACJE MECHANIZMÓW KORBOWYCH

- Dostępne w celu zapewnienia linii pasków o najwyższej objętości Shimano, enviolo i Rohloff
- Zapewnia oszczędność cennego czasu w produkcji
- Koła zębate CDX:EXP 46T, 50T i 55T mocowane bezpośrednio 7075-T6
- Kute ramiona korby 6061 z chromową osią 24 mm
- Wstępnie zbudowane korby dostępne z suportem 68/73 mm
- Dostępne z osłoną ISO lub bez niej
- Długość ramienia korby 170 i 175 mm
- Dostępne w kolorze matowym czarnym

Mechanizm korbowy z osłoną zgodną z ISO

MECHANIZMY KORBOWE

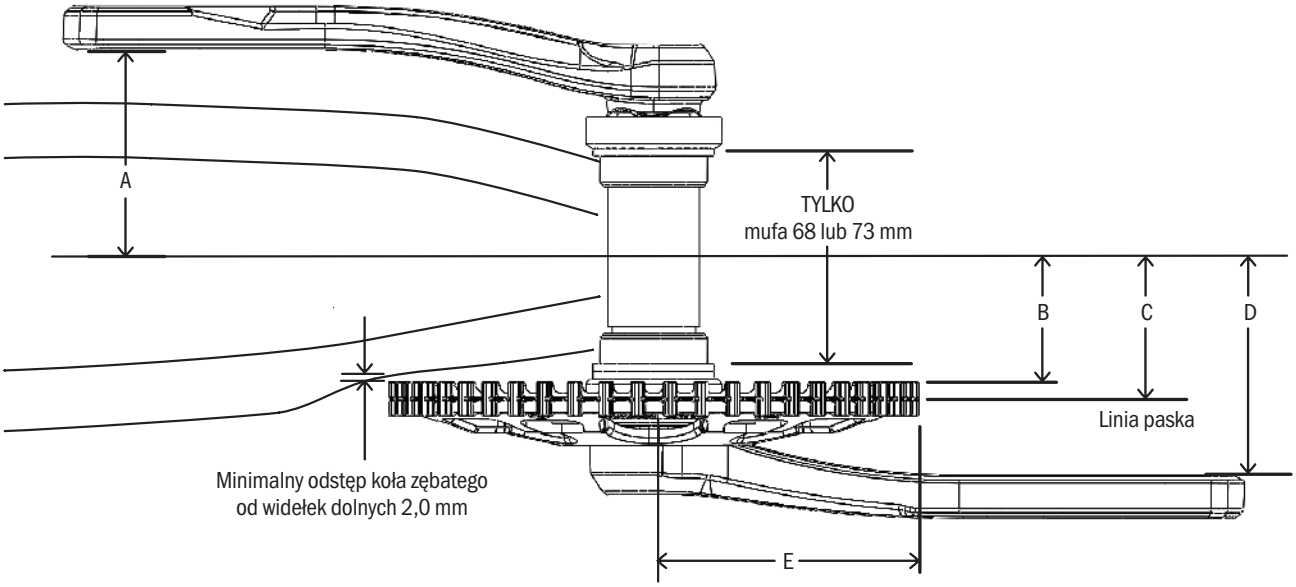

S550 WSTĘPNIE ZMONTOWANY MECHANIZM KORBOWY DO STOSOWANIA Z KOŁAMI ZĘBATYMI CDX:EXP

ZĘBY	NUMER CZĘŚCI	DŁUGOŚĆ RAMIENIA	WYMIAR				
			A	B*	C* — LINIA PASKA	D	E
46	FC550 170BM 46CDX -0/45.5 BG	170	69,0	40,0	45,5	70,4	79,6
46	FC550 175BM 46CDX -0/45.5 BG	175					
50	FC550 170BM 50CDX -0/45.5 BG	170					86,6
50	FC550 175BM 50CDX -0/45.5 BG	175					
55	FC550 170BM 55CDX -0/45.5 BG	170					95,4
55	FC550 175BM 55CDX -0/45.5 BG	175					
46	FC550 170BM 46CDX -0/54.7 BG	170		49,2	54,7	70,4	79,6
46	FC550 175BM 46CDX -0/54.7 BG	175					
50	FC550 170BM 50CDX -0/54.7 BG	170					86,6
50	FC550 175BM 50CDX -0/54.7 BG	175					
55	FC550 170BM 55CDX -0/54.7 BG	170					95,4
55	FC550 175BM 55CDX -0/54.7 BG	175					

W przypadku pasków niewymienionych na liście prosimy o kontakt z przedstawicielem technicznym firmy Gates Carbon Drive.
„BG” na końcu numeru części oznacza, że jest dodana czarna osłona zgodna z normą ISO. Natomiast „NG” oznacza brak osłony.

*Wymiary tylko dla wstępnie zmontowanych mechanizmów korbowych Gates

Gates CARBON DRIVE™

S501

SPECYFIKACJE MECHANIZMÓW KORBOWYCH

- Zapewnia odpowiednią linię paska wymaganą w przypadku sparowania z piastami z przekładnią wewnętrzną Shimano
- Zapewnia oszczędność cennego czasu w produkcji
- Zespół koncentryczny minimalizuje wahania napięcia paska
- Umożliwia opcje linii paska mechaniczne i Di2
- Długość korby 170 mm
- Zalecany suport: SMBB4600
- Dostępne w kolorze polerowanej czerni

MECHANIZMY KORBOWE

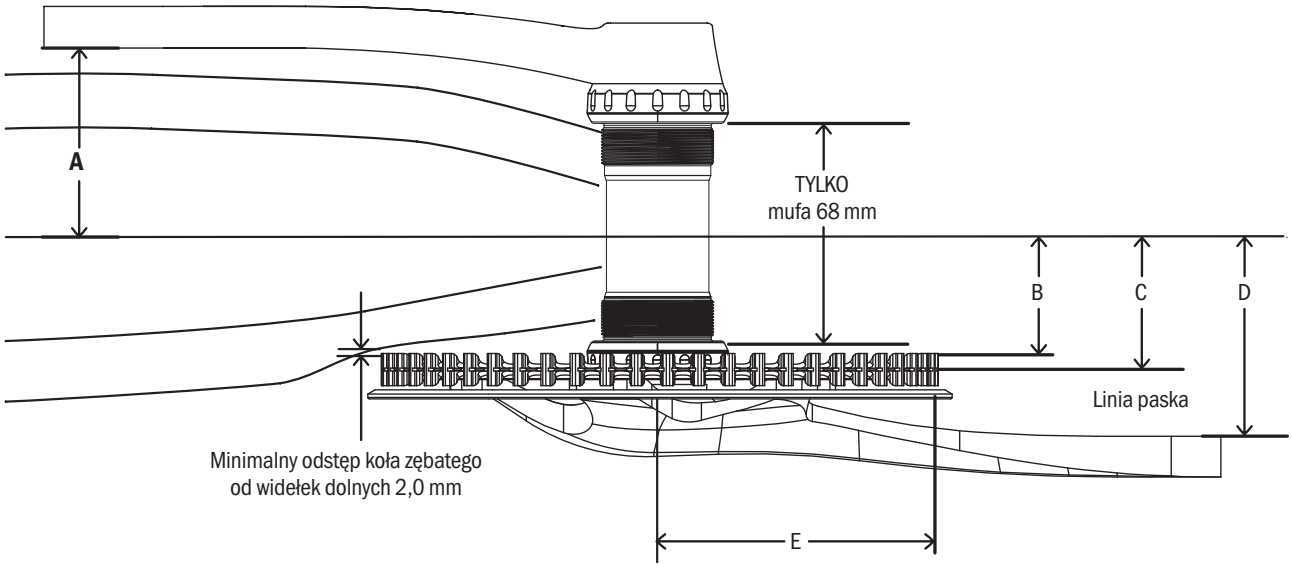

MECHANIZM KORBOWY S501 DO STOSOWANIA Z KOŁAMI ZĘBATYMI CDX

ZĘBY	NUMER CZĘŚCI	DŁUGOŚĆ RAMIENIA	WYMIAR				
			A	B	C — LINIA PASKA	D	E
WERSJA MECHANICZNA							
50	S501 170 50T	170	63,3	38,2 +/-0,5	43,7 +/-0,5	63,3	86,6
55	S501 170 55T	170					95,4
WERSJA DI2							
50	S501 170 50T Di2	170	63,3	34,3 +/-0,5	39,8 +/-0,5	63,3	86,6
55	S501 170 55T Di2	170					95,4

Gates CARBON DRIVE™

S300

SPECYFIKACJE MECHANIZMÓW KORBOWYCH

- Zapewnia odpowiednią linię paska wymaganą w przypadku sparowania z piastami z przekładnią wewnętrzną Shimano
- Zapewnia oszczędność cennego czasu w produkcji
- Zespół koncentryczny minimalizuje wahania napięcia paska
- Umożliwia opcje linii paska mechaniczne i Di2
- W zestawie suport GXP 68 mm
- Opcje długości korby 170 i 175 mm
- Kompatybilne piasty z przekładnią:
  - Shimano: Di2, Alfine 11, Alfine 8, Nexus 5, Nexus 3 (modele SG-3D55 i SG-3C41)
- Dostępne w kolorze czarnym polerowanym lub srebrnym matowym
- Dostępne z osłoną kompozytową zgodną z normą ISO

MECHANIZMY KORBOWE

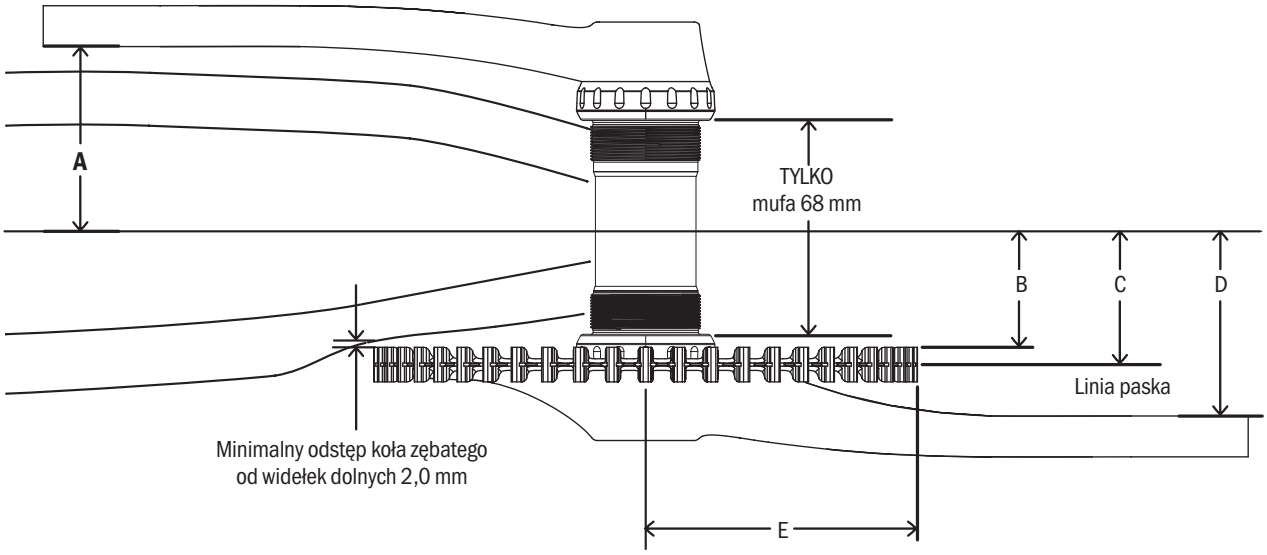

MECHANIZM KORBOWY S300 DO STOSOWANIA Z KOŁAMI ZĘBATYMI CDX

ZĘBY	NUMER CZĘŚCI	DŁUGOŚĆ RAMIENIA	WYMIAR				
			A	B	C – LINIA PASKA	D	E
WERSJA MECHANICZNA							
46	S300 GXP 175 46T	175	60 +2/-1	38,2 +/0,5	43,7 +/-0,5	60 +2/-1	79,6
46	S300 GXP 170 46T	170					79,6
50	S300 GXP 175 50T	175					86,6
50	S300 GXP 170 50T	170					86,6
55	S300 GXP 175 55T	175					95,4
55	S300 GXP 170 55T	170					95,4
60	S300 GXP 175 60T	175					104
60	S300 GXP 170 60T	170					104
WERSJA DI2							
50	S300 GXP 175 50T Di2	175	60 +2/-1	34,3 +/-0,5	39,8 +/-0,5	60 +2/-1	86,6
50	S300 GXP 170 50T Di2	170					86,6
55	S300 GXP 175 55T Di2	175					95,4
55	S300 GXP 170 55T Di2	170					95,4
60	S300 GXP 175 60T Di2	175					104
60	S300 GXP 170 60T Di2	170					104

Gates CARBON DRIVE™

S250

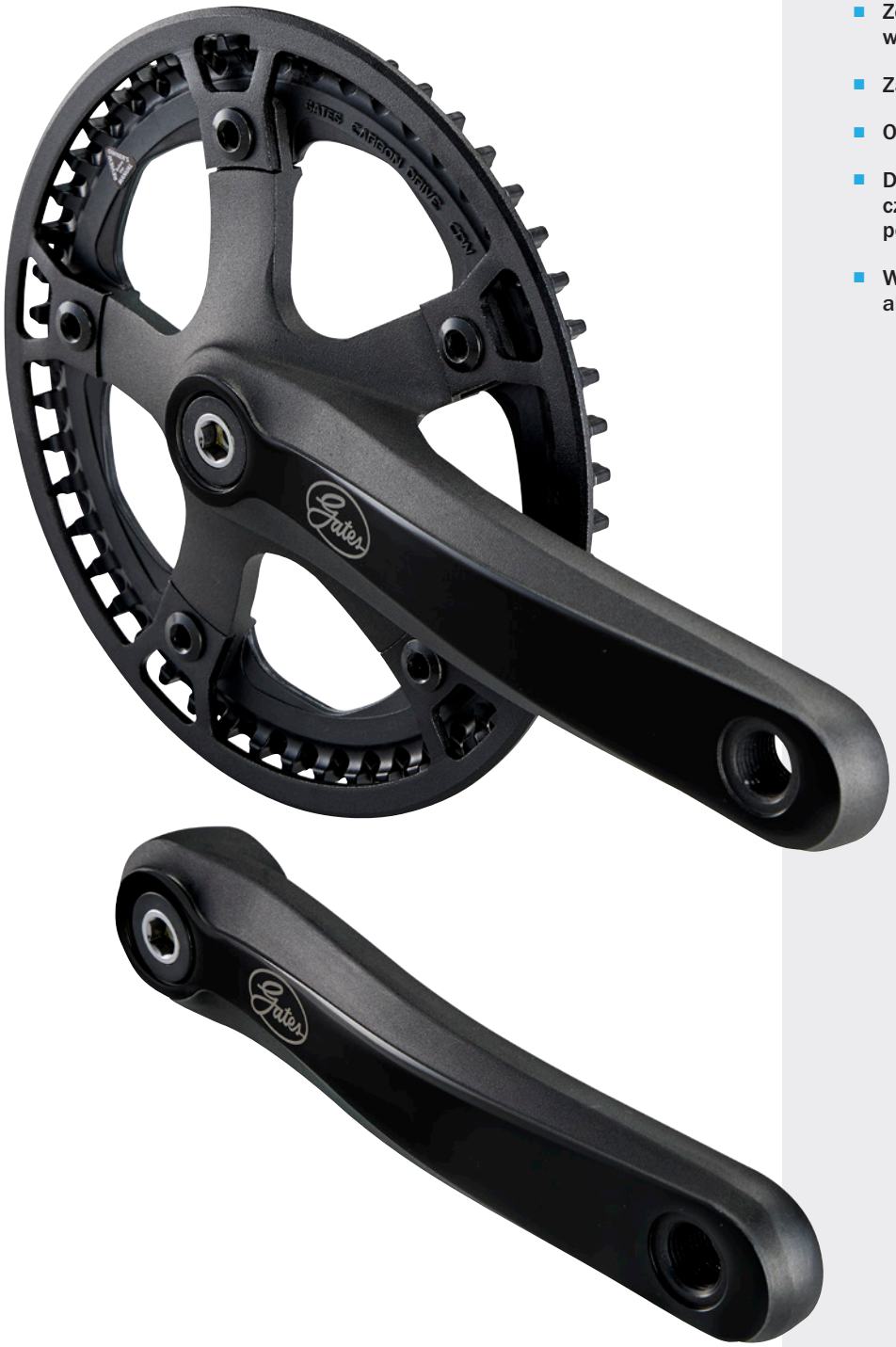

SPECYFIKACJE MECHANIZMÓW KORBOWYCH

- Zapewnia odpowiednią linię paska w połączeniu z zalecanym suportem
- Zapewnia oszczędność cennego czasu w produkcji
- Zespół koncentryczny minimalizuje wahania napięcia paska
- Zalecany suport: ZUMBA firmy Thun
- Opcje długości korby 170 i 175 mm
- Dostępne w kolorze matowym czarnym lub srebrnym z polerowaną, podwyższoną powierzchnią
- Wstępnie zmontowane z dopasowaną aluminiową osłoną zgodną z ISO

MECHANIZMY KORBOWE

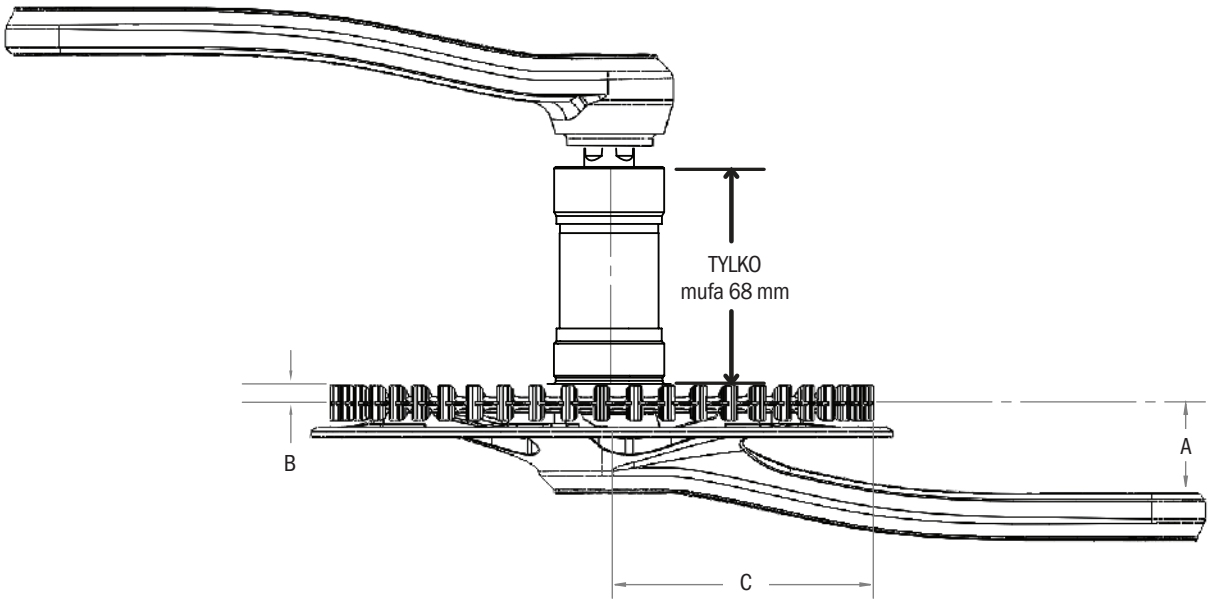

MECHANIZM KORBOWY GATES S250 DO STOSOWANIA Z KOŁAMI ZĘBATYMI CDX LUB CDN

ZĘBY	NUMER CZĘŚCI	DŁUGOŚĆ RAMIENIA	WYMIAR (MM)			
			A		B	C
			CDX	CDN		
46	FC S250 JIS 170 46T BG	170	28,8	28,3	5,5	79,6
46	FC S250 JIS 175 46T BG	175				79,6
50	FC S250 JIS 170 50T BG	170				86,6
50	FC S250 JIS 175 50T BG	175				86,6
55	FC S250 JIS 170 55T BG	170				95,4
55	FC S250 JIS 175 55T BG	175				95,4

Informacje na temat doboru linii paska i suportu znajdują się na stronie 32.

Parametr „BG” lub „SG” na końcu numeru części oznacza obecność czarnej osłony lub srebrnej osłony zgodnej z normą ISO.

Gates CARBON DRIVE™

S150

SPECYFIKACJE MECHANIZMÓW KORBOWYCH

- Zapewnia odpowiednią linię paska w połączeniu z zalecanym suportem
- Zapewnia oszczędność cennego czasu w produkcji
- Zespół koncentryczny minimalizuje wahania napięcia paska
- Zalecany suport: ZUMBA firmy Thun
- Opcje długości korby 170 i 175 mm
- Dostępne w kolorze matowym czarnym lub srebrnym
- Dostępne z osłoną kompozytową zgodną z normą ISO

Mechanizm korbowy z osłoną zgodną z ISO

MECHANIZMY KORBOWE

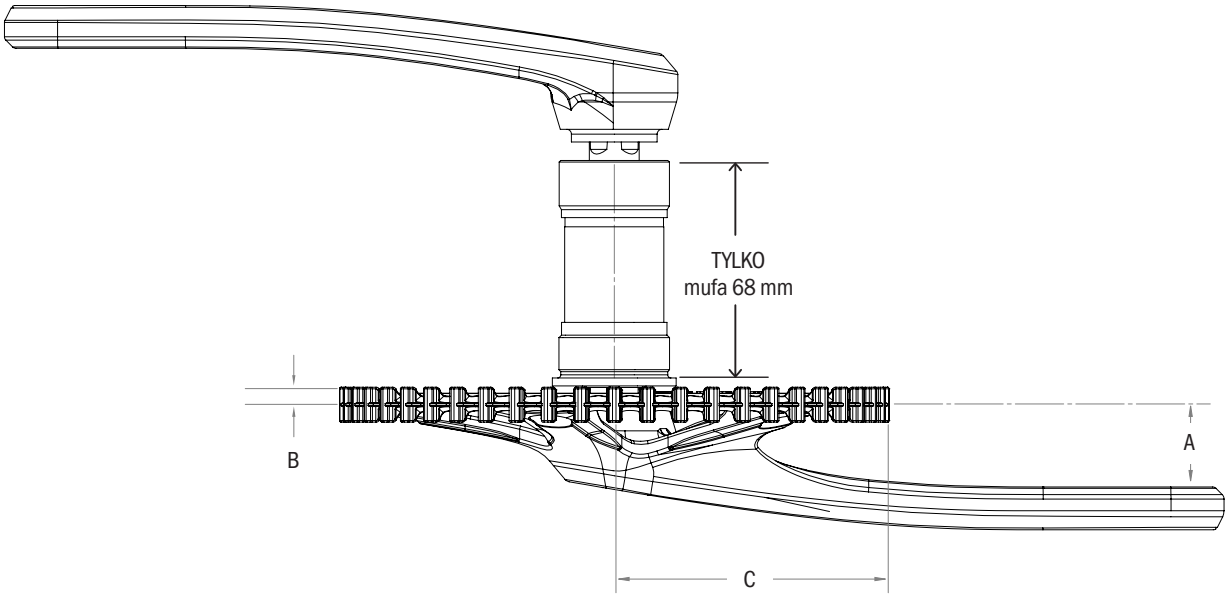

MECHANIZM KORBOWY GATES S150 DO STOSOWANIA Z KOŁAMI ZĘBATYMI CDX LUB CDN

ZĘBY	NUMER CZĘŚCI	DŁUGOŚĆ RAMIENIA	WYMIAR (MM)			
			A		B	C
			CDX	CDN		
46	FC S150 JIS 170 46T	170	30,0	29,5	5,5	79,6
46	FC S150 JIS 175 46T	175				79,6
50	FC S150 JIS 170 50T	170				86,6
50	FC S150 JIS 175 50T	175				86,6
55	FC S150 JIS 170 55T	170				95,4
55	FC S150 JIS 175 55T	175				95,4

Informacje na temat doboru linii paska i suportu znajdują się na stronie 32.

Gates CARBON DRIVE™

S100

SPECYFIKACJE MECHANIZMÓW KORBOWYCH

- Zapewnia odpowiednią linię paska w połączeniu z zalecanym suportem
- Zapewnia oszczędność cennego czasu w produkcji
- Koncentryczność minimalizuje zmiany napięcia paska
- Zalecany suport: ZUMBA marki Thun lub RPM marki FSA
- Opcje długości korby 170 i 175 mm
- Dostępne w kolorze polerowanej czerni

MECHANIZMY KORBOWE

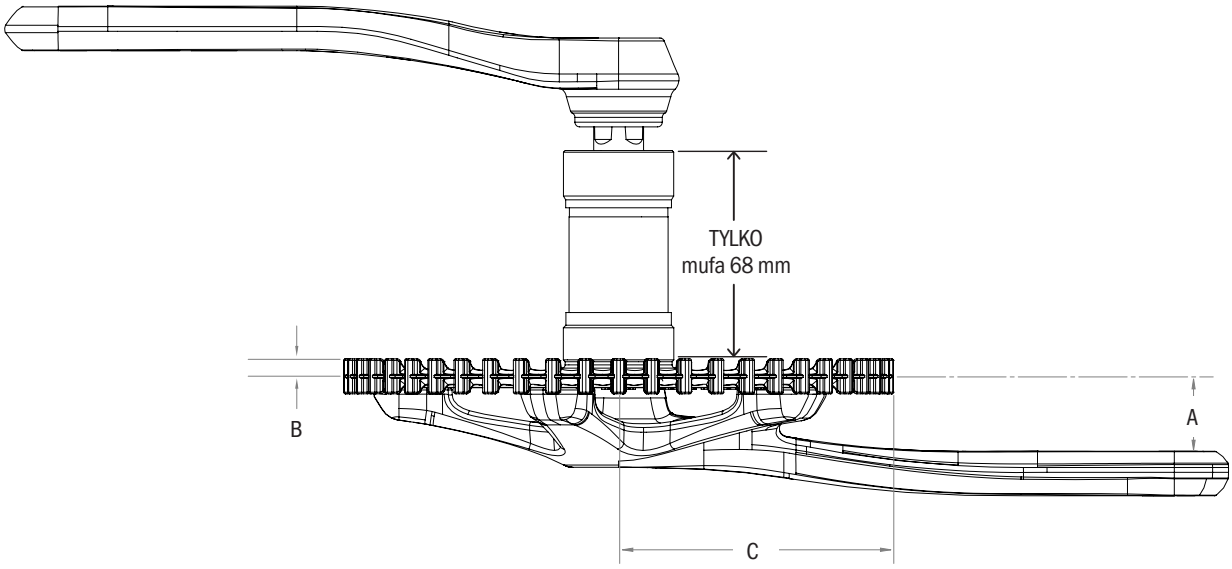

MECHANIZM KORBOWY GATES S100 DO STOSOWANIA Z KOŁAMI ZĘBATYMI CDX LUB CDN

ZĘBY	NUMER CZĘŚCI	DŁUGOŚĆ RAMIENIA	WYMIAR (MM)			
			A		B	C
			CDX	CDN		
46	FC S100 JIS 170 46T	170	20,5	20	5,5	79,6
46	FC S100 JIS 175 46T	175				79,6
50	FC S100 JIS 170 50T	170				86,6
50	FC S100 JIS 175 50T	175				86,6
55	FC S100 JIS 170 55T	170				95,4
55	FC S100 JIS 175 55T	175				95,4

Informacje na temat doboru linii paska i suportu znajdują się na stronie 32.

KATALOG DOBORU SUPORTU DO MECHANIZMU KORBOWEGO

S100, S150, S250

	PIASTA	TYP HAMULCA	NR MODELU	O.L.D.	LINIA TYLNEGO KOŁA ZĘBATEGO	LINIA PASKA	Zumba GBL 400	Zumba GBL 420	Zumba GBL 430	Zumba GBL 440	Zumba GBL 450	Zumba GBL 460	Zumba GBL 550
enviolo	TR, SP, CA	Tarczowy, szczękowy, rolkowy	Konfiguracje 135/142 mm	135/ 142	VMN / VSE	45,5						●	
Rohloff	500/14	Tarczowy, szczękowy	Konfiguracje 500/14 – 135/142 mm	135/142	RMN / RSMN	54,7							●
Shimano (mechaniczna zmiana biegów)	Nexus Inter-3	Tarczowy	SG-3D55	135	XMN-U / XSE-U	45,5						●	
					XMN / XSE / NMN	43,7				●			
	Nexus Inter-3	Torpedo	SG-3C41 (120 O.L.D.)	120	XMN-U / XSE-U	44,8					●		
					XMN / XSE	43,0			●				
	Nexus Inter-3	Torpedo	SG-3C41 (127 O.L.D.)	127	XMN-U / XSE-U	43,3				●			
					XMN / XSE	41,5		●					
	Nexus Inter-5E	Tarczowy, szczękowy, rolkowy	SG-C7000-5D/5R/5V	135	YMN-U	45,5						●	
	Nexus Inter-7	Torpedo	SG-C3000-7C	127	XMN-U / XSE-U	45,1						●	
					XMN / XSE	43,3				●			
	Nexus Inter-7	Rolkowy	SG-C3000-7R	130	XMN-U / XSE-U	43,9				●			
					XMN / XSE	42,1			●				
	Nexus Inter-7	Tarczowy	SG-C3001-7D	135	XMN-U / XSE-U	45,7						●	
					XMN / XSE	43,9				●			
	Nexus Inter-8	Torpedo	SG-C6001-8C	132,3	XMN / XSE	44,8					●		
	Nexus Inter-8	Rolkowy, szczękowy	SG-C6011-8R/8V, SG-C6001-8R/8V	132	XMN / XSE	44,6					●		
	Nexus Inter-8	Tarczowy	SG-C6001-8D/8CD	135	XMN-U / XSE-U	45,5						●	
					XMN / XSE	43,7				●			
	Alfine Inter-8	Tarczowy	SG-S7001-8	135	XMN-U / XSE-U	45,5						●	
					XMN / XSE	43,7				●			
	Alfine Inter-11	Tarczowy	SG-S700	135	XMN-U / XSE-U	45,5						●	
					XMN / XSE	43,7				●			
Shimano (Di2)	Nexus Inter-5E Di2	Tarczowy, rolkowy, torpedo	SG-C7050-5V/5R/5D/5C	135	YMN-D	41,7		●					
	Nexus Inter-8 Di2	Tarczowy, rolkowy, torpedo	SG-C6061-8R/8C/8D/8CD	135	XMN-D*	41,7		●					
					DMN	39,8	●						
	Alfine Inter-8 Di2	Tarczowy	SG-S7051-8	135	XMN-D*	41,7		●					
					DMN	39,8	●						
	Alfine Inter-11 Di2	Tarczowy	SG-S705	135	XMN-D*	41,7		●					
					DMN	39,8	●						
Sturmey -Archer	S-RF3	Szczękowy	IHS3F.QBSS.AA3, IHS3F.QCSS.AA3	117	NMN	42,5			●				
	RX-RF5	Szczękowy	IHC5F.XBSS.AA0, IHC5F.XCSS.AA0	135	AMN	43,7				●			

* Wymaga użycia systemu Shimano MU-UR500 Di2

PRODUKTY GATES SPECJALNE DO ROWERÓW ELEKTRYCZNYCH

PAJĄKI BOSCH

34-35

PAJĄKI SHIMANO

36-38

KOŁA ZĘBATE BOSCH GEN2/REVONTE

44

PODRĘCZNIK INTEGRACJI EBIKE

Wymagania ISO, wymagania dotyczące sztywności ramy i tolerancje montażu mechanizmu korbowego/koła zębatego, konfiguracje z silnikiem centralnym i z silnikiem w tylnej piaście, tabela linii paska dla piast z wewnętrzną przekładnią i inne informacje: **GatesCarbonDrive.com/eBike**

eBike PAJĄKI

BOSCH GEN4
PERFORMANCE CX
SPEED
CARGO

Szczegółowe informacje można znaleźć w instrukcji integracji eBike Carbon Drive firmy Gates.

TABELA DOBORU ZESPOŁU GEN4

MARKA PIASTY TYLNEJ	KOMPATYBILNE PIASTY	NOMINALNA LINIA PASKA	ZĘBY PRZEDNIEGO KOŁA ZĘBATEGO	NUMER CZĘŚCI ZESPOŁU WIERZCHOŁKA WYŚRODKOWANEGO	TYP TYLNEGO KOŁA ZĘBATEGO
Shimano	Inter-5E (Di2)	41,7 mm	39	S4B4BM 39CDX -0/41.7 NG*	YMN-D
			42	S4B4BM 42CDX -0/41.7 BG	
	Nexus 8, Alfine 8/11 (Di2)		50	S4B4BM 50CDX -0/41.7 BG	XMN-D
			55	S4B4BM 55CDX -0/41.7 BG	
			55	S5B4BM 55CDX -0/41.7 BG	
			60	S5B4BM 60CDX -0/41.7 BG	
			63	S5B4BM 63CDX -0/41.7 BG	
	Inter-5E (mechaniczny)	45,5 mm	39	S4B4BM 39CDX -0/45.5 BG	YMN-U
			42	S4B4BM 42CDX -0/45.5 BG	
	Nexus 7/8 DISC, Alfine 8/11 (mechaniczny)	45,5 mm	46	S4B4BM 46CDX -0/45.5 BG	XMN-U
			50	S4B4BM 50CDX -0/45.5 BG	
			55	S4B4BM 55CDX -0/45.5 BG	
			48	S5B4BM 48CDX -0/45.5 BG	
			50	S5B4BM 50CDX -0/45.5 BG	
			55	S5B4BM 55CDX -0/45.5 BG	
			60	S5B4BM 60CDX -0/45.5 BG	
			63	S5B4BM 63CDX -0/45.5 BG	
enviolo	enviolo TR, SP, CA (135/142 mm)	45,5 mm	46	S4B4BM 46CDX -0/45.5 BG	VMN
			50	S4B4BM 50CDX -0/45.5 BG	
			55	S4B4BM 55CDX -0/45.5 BG	
			48	S5B4BM 48CDX -0/45.5 BG	
			50	S5B4BM 50CDX -0/45.5 BG	
			55	S5B4BM 55CDX -0/45.5 BG	
			60	S5B4BM 60CDX -0/45.5 BG	
			63	S5B4BM 63CDX -0/45.5 BG	
	enviolo SP (wzmocnienie 148 mm)	48,7 mm	46	S4B4BM 46CDX -0/48.7 BG	
			50	S4B4BM 50CDX -0/48.7 BG	
			55	S4B4BM 55CDX -0/48.7 BG	
			48	S5B4BM 48CDX -0/48.7 BG	
			50	S5B4BM 50CDX -0/48.7 BG	
			55	S5B4BM 55CDX -0/48.7 BG	
			60	S5B4BM 60CDX -0/48.7 BG	
			63	S5B4BM 63CDX -0/48.7 BG	
Rohloff	SpeedHUB 500/14 (148 mm)	51,7 mm	55	S5B4BM 55CDX -0/51.7 BG	RSMN** RSSB**
			63	S5B4BM 63CDX -0/51.7 BG	
	SpeedHUB 500/14 (135/142 mm)	54,7 mm	46	S4B4BM 46CDX -0/54.7 BG	
			50	S4B4BM 50CDX -0/54.7 BG	
			55	S4B4BM 55CDX -0/54.7 BG	
			48	S5B4BM 48CDX -0/54.7 BG	
			50	S5B4BM 50CDX -0/54.7 BG	
			55	S5B4BM 55CDX -0/54.7 BG	
			60	S5B4BM 60CDX -0/54.7 BG	
			63	S5B4BM 63CDX -0/54.7 BG	

S5 w numerze części oznacza pająki 5-śrubowe, S4 oznacza 4-śrubowe.

* Dostępne tylko w konfiguracji „NG" (bez osłony).

** Koła zębate RSMN i RSSB wymagają adaptera Splined Carrier Rohloff „L" (art. # 8540L), który umożliwia zamocowanie koła zębatego za pomocą gwintowanego pierścienia zabezpieczającego.

„BG" na końcu numeru części oznacza, że jest dodana czarna osłona zgodna z normą ISO. Natomiast „NG" oznacza brak osłony.

W przypadku piast lub pasków niewymienionych na liście prosimy o kontakt z przedstawicielem technicznym firmy Gates Carbon Drive lub o kontakt pod adresem CarbonDrive@Gates.com

eBike PAJĄKI

BOSCH GEN3

ACTIVE LINE

ACTIVE LINE PLUS

PERFORMANCE 65

Szczegółowe informacje można znaleźć w instrukcji integracji eBike Carbon Drive firmy Gates.

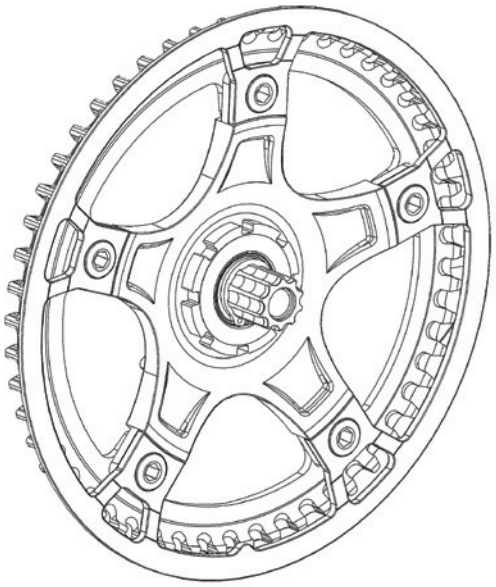

TABELA DOBORU ZESPOŁU GEN3

MARKA PIASTY TYLNEJ	KOMPATYBILNE PIASTY	NOMINALNA LINIA PASKA	ZĘBY PRZEDNIEGO KOŁA ZĘBATEGO	NUMER CZĘŚCI ZESPOŁU WIERZCHOŁKA WYŚRODKOWANEGO	NUMER CZĘŚCI ZESPOŁU WIERZCHOŁKA PRZESUNIĘTEGO 6 MM	TYP TYLNEGO KOŁA ZĘBATEGO
Shimano	Inter-5E (mechaniczny)	45,5 mm	46	S5B3BM 46CDX -0/45.5 BG**	NIE DOTYCZY	YMN-U
	Nexus 7/8 DISC, Alfine 8/11 (mechaniczny)	45,5 mm	46	S5B3BM 46CDX -0/45.5 BG**	S5B3BM 46CDX -6/45.5 BG	XMN-U/ XSE-U†
				S5B3BM 46CDC -0/45.5 BG**†		
			50	S5B3BM 50CDX -0/45.5 BG*	S5B3BM 50CDX -6/45.5 BG	
				S5B3BM 50CDC -0/45.5 BG*†		
			55	S5B3BM 55CDX -0/45.5 BG*	S5B3BM 55CDX -6/45.5 BG	
				S5B3BM 55CDC -0/45.5 BG*†		
			60	S5B3BM 60CDX -0/45.5 BG*	S5B3BM 60CDX -6/45.5 BG	
enviolo	enviolo TR, SP, CA (135/142 mm)	45,5 mm	46	S5B3BM 46CDX -0/45.5 BG**	S5B3BM 46CDX -6/45.5 BG	VMN/VSE†
				S5B3BM 46CDC -0/45.5 BG**†		
			50	S5B3BM 50CDX -0/45.5 BG*	S5B3BM 50CDX -6/45.5 BG	
				S5B3BM 50CDC -0/45.5 BG*†		
			55	S5B3BM 55CDX -0/45.5 BG*	S5B3BM 55CDX -6/45.5 BG	
				S5B3BM 55CDC -0/45.5 BG*†		
			60	S5B3BM 60CDX -0/45.5 BG*	S5B3BM 60CDX -6/45.5 BG	
Rohloff	SpeedHUB 500/14 (135/142 mm)	54,7 mm	46	S5B3BM 46CDX -0/54.7 BG	NIE DOTYCZY	rsmn*** RSSB***
			48	S5B3BM 48CDX -0/54.7 BG		
			50	S5B3BM 50CDX -0/54.7 BG		
			55	S5B3BM 55CDX -0/54.7 BG		
			60	S5B3BM 60CDX -0/54.7 BG		

Wszystkie są pięciośrubowymi pająkami, o czym informuje oznaczenie S5 w numerze części.

* Kompatybilność tylko z Active Line Plus i Performance 65. Zakłócenia mogą wystąpić w przypadku seryjnej pokrywy kosmetycznej Active Line. Niestandardowa pokrywa może wyeliminować te zakłócenia.

** Kompatybilność tylko z pokrywami Performance 65. Zakłócenia występują w przypadku pokryw Active Line Plus. Producent musi sprawdzić odstęp w przypadku swojej ramy z pokrywami P65.

*** Koła zębate RSMN i RSSB wymagają adaptera Splined Carrier Rohloff „L" (art. # 8540L), który umożliwia zamocowanie koła zębatego za pomocą gwintowanego pierścienia zabezpieczającego.

† Koła zębate CDC są zatwierdzone wyłącznie do silników centralnych wytwarzających moment obrotowy o wartości 50 Nm lub mniejszej. Koła zębate CDC nie są zatwierdzone dla silników Performance 65.

„BG" na końcu numeru części oznacza, że jest dodana czarna osłona zgodna z normą ISO. Natomiast „NG" oznacza brak osłony.

W przypadku piast lub pasków niewymienionych na liście prosimy o kontakt z przedstawicielem technicznym firmy Gates Carbon Drive lub o kontakt pod adresem CarbonDrive@Gates.com.

ebike PAJĄKI

SHIMANO STEPS EP8

Szczegółowe informacje można znaleźć w instrukcji integracji eBike Carbon Drive firmy Gates.

TABELA DOBORU ZESPOŁU STEPS EP8

MARKA PIASTY TYLNEJ	KOMPATYBILNE PIASTY	LINIA PASKA	ZĘBY PRZEDNIEGO KOŁA ZĘBATEGO	NUMER CZĘŚCI ZESPOŁU WIERZCHOŁKA WYŚRODKOWANEGO*	NUMER CZĘŚCI ZESPOŁU WIERZCHOŁKA PRZESUNIĘTEGO O 3 MM	TYP TYLNEGO KOŁA ZĘBATEGO
Shimano	Inter-5E (mechaniczny)	45,5 mm	39	NIE DOTYCZY	S4S6BM 39CDX -3/45.5 BG	YMN-U
			42		S4S6BM 42CDX -3/45.5 BG	
	Nexus 7/8 Disc, Alfine 8/11 (mechaniczny)	45,5 mm	46		S4S6BM 46CDX -3/45.5 BG	XMN-U / XSE-U †
			50		S4S6BM 50CDX -3/45.5 BG	
			55		S4S6BM 55CDX -3/45.5 BG	
enviolo	enviolo CT, TR, SP, CA, CO (OLD 135/142 mm)	45,5 mm	46		S4S6BM 46CDX -3/45.5 BG	VMN / VSE †
			50		S4S6BM 50CDX -3/45.5 BG	
			55		S4S6BM 55CDX -3/45.5 BG	
	enviolo SP, CA (OLD 148 mm)	48,7 mm	46	S4S6BM 46CDX -0/48.7 BG	NIE DOTYCZY	
			50	S4S6BM 50CDX -0/48.7 BG		
			55	S4S6BM 55CDX -0/48.7 BG		

Wszystkie są 4-śrubowe, o czym informuje oznaczenie S4 w numerze części.

„BG" na końcu numeru części oznacza, że jest dodana czarna osłona zgodna z normą ISO. Natomiast „NG" oznacza brak osłony.

* Wymaga zastosowania zespołów pająka firmy Gates.

† Koła zębate CDC są zatwierdzone do pracy z silnikiem EP8, jeżeli jego moment obrotowy zostanie ograniczony programowo do 50 Nm lub mniej.

W przypadku piast lub pasków niewymienionych na liście prosimy o kontakt z przedstawicielem technicznym firmy Gates Carbon Drive lub o kontakt pod adresem CarbonDrive@Gates.com.

eBike PAJĄKI

SHIMANO STEPS E6100

Szczegółowe informacje można znaleźć w instrukcji integracji eBike Carbon Drive firmy Gates.

TABELA DOBORU ZESPOŁU STEPS E6100

MARKA PIASTY TYLNEJ	KOMPATYBILNE PIASTY	LINIA PASKA	ZĘBY PRZEDNIEGO KOŁA ZĘBATEGO	NUMER CZĘŚCI ZESPOŁU WIERZCHOŁKA WYŚRODKOWANEGO**	NUMER CZĘŚCI ZESPOŁU WIERZCHOŁKA PRZESUNIĘTEGO O 3 MM**	TYP TYLNEGO KOŁA ZĘBATEGO
Shimano	Inter-5E (Di2)***	41,7 mm	39	NIE DOTYCZY	S4S6BM 39CDX -3/41.7 BG	YMN-D
			42		S4S6BM 42CDX -3/41.7 BG	
	Nexus 8, Alfine 8/11 (Di2)***	41,7 mm	50	NIE DOTYCZY	S4S6BM 50CDX -3/41.7 BG	XMN-D
			55		S4S6BM 55CDX -3/41.7 BG*	
	Inter-5E (mechaniczny)	45,5 mm	39	S4S6BM 39CDX -0/45.5 BG	S4S6BM 39CDX -3/45.5 BG	YMN-U
			42	S4S6BM 42CDX -0/45.5 BG	S4S6BM 42CDX -3/45.5 BG	
	Nexus 7/8 Disc, Alfine 8/11 (mechaniczny)	45,5 mm	46	S4S6BM 46CDX -0/45.5 BG	S4S6BM 46CDX -3/45.5 BG	XMN-U / XSE-U†
				S4S6BM 46CDC -0/45.5 BG†		
			50	S4S6BM 50CDX -0/45.5 BG	S4S6BM 50CDX -3/45.5 BG	
				S4S6BM 50CDC -0/45.5 BG†		
			55	S4S6BM 55CDX -0/45.5 BG*	S4S6BM 55CDX -3/45.5 BG	
				S4S6BM 55CDC -0/45.5 BG*†		
enviolo	enviolo CT, TR, SP, CA, CO (OLD 135/142 mm)	45,5 mm	46	S4S6BM 46CDX -0/45.5 BG	S4S6BM 46CDX -3/45.5 BG	VMN / VSE†
				S4S6BM 46CDC -0/45.5 BG †		
			50	S4S6BM 50CDX -0/45.5 BG	S4S6BM 50CDX -3/45.5 BG	
				S4S6BM 50CDC -0/45.5 BG †		
			55	S4S6BM 55CDX -0/45.5 BG*	S4S6BM 55CDX -3/45.5 BG	
				S4S6BM 55CDC -0/45.5 BG*†		
	enviolo SP, CA (OLD 148 mm)	48,7 mm	46	S4S6BM 46CDX -0/48.7 BG	NIE DOTYCZY	
			50	S4S6BM 50CDX -0/48.7 BG		
			55	S4S6BM 55CDX -0/48.7 BG		

Wszystkie są 4-śrubowe, o czym informuje oznaczenie S4 w numerze części.

„BG" na końcu numeru części oznacza, że jest dodana czarna osłona zgodna z normą ISO. Natomiast „NG" oznacza brak osłony.

* Kompatybilność tylko z pokrywą „T" Touring. Może wystąpić zakłócenie z pokrywą miejską „C" City. Niestandardowe pokrywy mogą wyeliminować te zakłócenia.

** Wymaga zastosowania zespołów pająka firmy Gates.

*** Wymaga użycia systemu Shimano MU-UR500 Di2

† Koła zębate CDC są zatwierdzone do pracy z silnikiem E6100, jeżeli jego moment obrotowy zostanie ograniczony programowo do 50 Nm lub mniej.

W przypadku piast lub pasków niewymienionych na liście prosimy o kontakt z przedstawicielem technicznym firmy Gates Carbon Drive lub o kontakt pod adresem CarbonDrive@Gates.com.

eBike PAJĄKI

Szczegółowe informacje można znaleźć w instrukcji integracji eBike Carbon Drive firmy Gates.

TABELA DOBORU ZESPOŁU STEPS E5000

MARKA PIASTY TYLNEJ	KOMPATYBILNE PIASTY	LINIA PASKA	ZĘBY PRZEDNIEGO KOŁA ZĘBATEGO	NUMER CZĘŚCI ZESPOŁU WIERZCHOŁKA WYŚRODKOWANEGO**	NUMER CZĘŚCI ZESPOŁU WIERZCHOŁKA PRZESUNIĘTEGO O 3 MM**	TYP TYLNEGO KOŁA ZĘBATEGO
Shimano	Inter-5E (Di2)***	41,7 mm	39	NIE DOTYCZY	S4S5BM 39CDX -3/41.7 BG	YMN-D
			42		S4S5BM 42CDX -3/41.7 BG	
	Nexus 8, Alfine 8/11 (Di2)***	41,7 mm	50	NIE DOTYCZY	S4S5BM 50CDX -3/41.7 BG	XMN-D
			55		S4S5BM 55CDX -3/41.7 BG*	
	Inter-5E (mechaniczny)	45,5 mm	39	S4S5BM 39CDX -0/45.5 BG	S4S5BM 39CDX -3/45.5 BG	YMN-U
			42	S4S5BM 42CDX -0/45.5 BG	S4S5BM 42CDX -3/45.5 BG	
	Nexus 7/8 Disc, Alfine 8/11 (mechaniczny)	45,5 mm	46	S4S5BM 46CDX -0/45.5 BG	S4S5BM 46CDX -3/45.5 BG	XMN-U/XSE-U †
				S4S5BM 46CDC -0/45.5 BG †		
			50	S4S5BM 50CDX -0/45.5 BG	S4S5BM 50CDX -3/45.5 BG	
				S4S5BM 50CDC -0/45.5 BG †		
			55	S4S5BM 55CDX -0/45.5 BG*	S4S5BM 55CDX -3/45.5 BG	
				S4S5BM 55CDC -0/45.5 BG* †		
enviolo	enviolo CT, TR, SP, CA, CO (OLD 135/142 mm)	45,5 mm	46	S4S5BM 46CDX -0/45.5 BG	S4S5BM 46CDX -3/45.5 BG	VMN / VSE †
				S4S5BM 46CDC -0/45.5 BG †		
			50	S4S5BM 50CDX -0/45.5 BG	S4S5BM 50CDX -3/45.5 BG	
				S4S5BM 50CDC -0/45.5 BG †		
			55	S4S5BM 55CDX -0/45.5 BG*	S4S5BM 55CDX -3/45.5 BG	
				S4S5BM 55CDC -0/45.5 BG* †		
	enviolo SP, CA (OLD 148 mm)	48,7 mm	46	S4S5BM 46CDX -0/48.7 BG	NIE DOTYCZY	
			50	S4S5BM 50CDX -0/48.7 BG		
			55	S4S5BM 55CDX -0/48.7 BG		

„BG" na końcu numeru części oznacza, że jest dodana czarna osłona zgodna z normą ISO. Natomiast „NG" oznacza brak osłony.

* Kompatybilność tylko z pokrywą „T" Touring. Może wystąpić zakłócenie z pokrywą miejską „C" City. Niestandardowe pokrywy mogą wyeliminować te zakłócenia.

** Wymaga zastosowania zespołów pająka firmy Gates.

*** Wymaga użycia systemu Shimano MU-UR500 Di2

† Koła zębate CDC są zatwierdzone wyłącznie do silników centralnych wytwarzających moment obrotowy o wartości 50 Nm lub mniejszej.

W przypadku piast lub pasków niewymienionych na liście prosimy o kontakt z przedstawicielem technicznym firmy Gates Carbon Drive lub o kontakt pod adresem CarbonDrive@Gates.com.

PRZEDNIE KOŁA ZĘBATE CENTERTRACK

SYSTEM CENTERTRACK ZAPEWNIA MAKSYMALNĄ TRWAŁOŚĆ I MINIMALNĄ MASĘ WE WSZYSTKICH ŚRODOWISKACH I TYPACH ROWERÓW

CDN / CDC / CDX

System CenterTrack obejmuje pasek o zwiększonej wytrzymałości na rozciąganie, koło zębate o węższym profilu oraz lepsze właściwości w zakresie usuwania brudu. Błoto i brud po prostu odpadają, dzięki czemu technologia CenterTrack jest idealna do jazdy w błocie i śniegu. Koła zębate o smukłym profilu pozwalają uzyskać większy odstęp od dolnych widełek tylnego trójkąta — co ułatwia integrację z piastami z przekładnią wewnętrzną i ramami najnowszej generacji.

4-ŚRUBOWY / 5-ŚRUBOWY CDX

40

4-ŚRUBOWY / 5-ŚRUBOWY CDC

41

S550 MOCOWANE BEZPOŚREDNIO

42

PINION

43

BOSCH GEN2/REVONTE

44

PRZEDNIE KOŁA ZĘBATE

4-ŚRUBOWY / 5-ŚRUBOWY

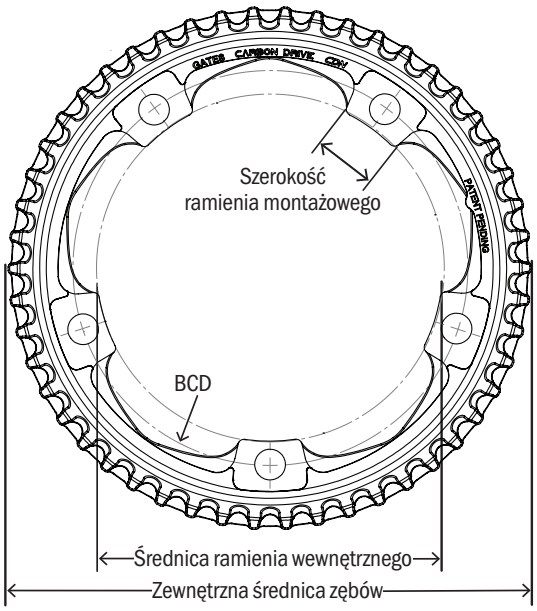

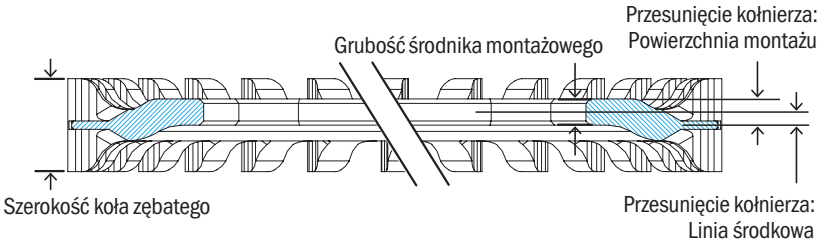

Uwaga: W przypadku korzystania z systemu napędowego Gates Carbon w zastosowaniach, w których możliwe jest uderzenie w pasek przez zewnętrzne przedmioty (duże kamienie, kłody itp.), zaleca się, aby rower miał konstrukcję zabezpieczającą przed uderzeniami.

PRZEDNIE KOŁO ZĘBATE CDX

ZĘBY	LICZBA OTWORÓW PASKA	NUMER CZĘŚCI	SZEROKOŚĆ RAMIENIA MONTAŻOWEGO	BCD	ŚREDNICA RAMIENIA WEWNĘTRZNEGO	ZĄB ŚREDN. ZEWN.	GRUBOŚĆ ŚRODNIKA MONTAŻOWEGO	SZEROKOŚĆ KOŁA ZĘBATEGO	PRZESUNIĘCIE KOŁNIERZA POWIERZCHNIA MONTAŻU	PRZESUNIĘCIE KOŁNIERZA LINIA ŚRODKOWA
CDX										
39	4	CT11394AA	19	104	88,0	134,8	3,1	11,0	3,1	1,55
42		CT11424AA				145,2				
46		CT11464AA				159,3				
50		CT11504AA				173,2				
55		CT11554AA				190,7				
46	5	CT11465AA	18	130	114,5	159,3				
48		CT11485AA				166,2				
50		CT11505AA				173,2				
55		CT11555AA				190,7				
60		CT11605AA				208,2				
63		CT11635AA				218,7				
70		CT11705AA				243,2				
46		CT11465AA-D	17			159,3			3,85	2,3
50		CT11505AA-D				173,2				
55		CT11555AA-D				190,7				
60		CT11605AA-D				208,2				
CDX:EXP										
39	4	CT11394BA	19	104	88,0	134,8	3,1	11,0	3,1	1,55
46		CT11464BA				159,3				
50		CT11504BA				173,2				
55		CT11554BA				190,7				

PRZEDNIE KOŁO ZĘBATE CDN

ZĘBY	LICZBA OTWORÓW PASKA	NUMER CZĘŚCI	SZEROKOŚĆ RAMIENIA MONTAŻOWEGO	BCD	ŚREDNICA RAMIENIA WEWNĘTRZNEGO	ZĄB ŚREDN. ZEWN.	GRUBOŚĆ ŚRODNIKA MONTAŻOWEGO	SZEROKOŚĆ KOŁA ZĘBATEGO	PRZESUNIĘCIE KOŁNIERZA POWIERZCHNIA MONTAŻU	PRZESUNIĘCIE KOŁNIERZA LINIA ŚRODKOWA
46	5	CT11465CN	20,9	130	114,5	159,3	3,6	11,0	3,6	1,8
50		CT11505CN				173,2				
55		CT11555CN				190,7				

Uwaga: Przednie koła zębate CDN są dostępne wyłącznie w wersji wstępnie zmontowanej do mechanizmów korbowych S100, S150 lub S250.

PRZEDNIE KOŁA ZĘBATE

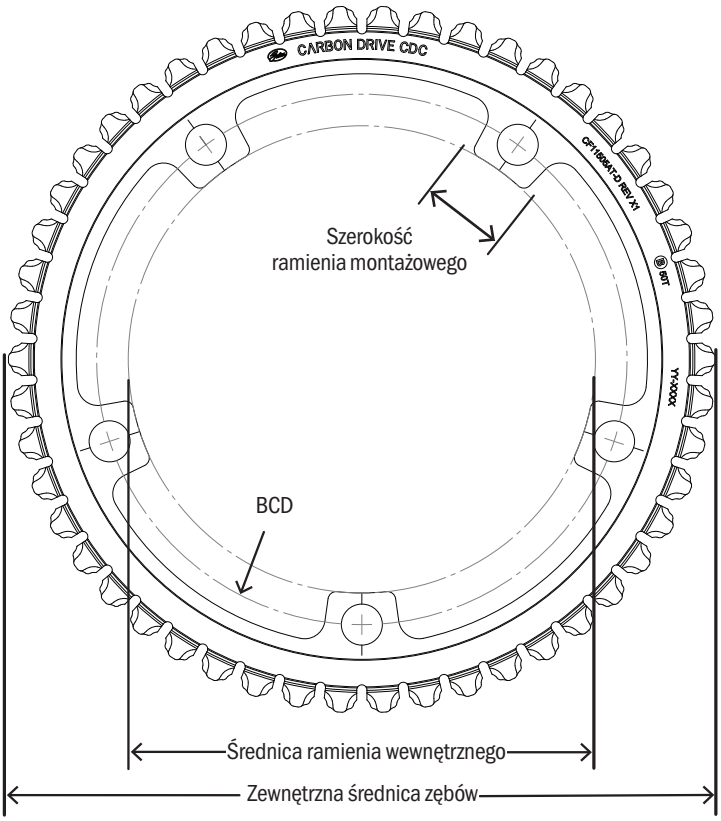

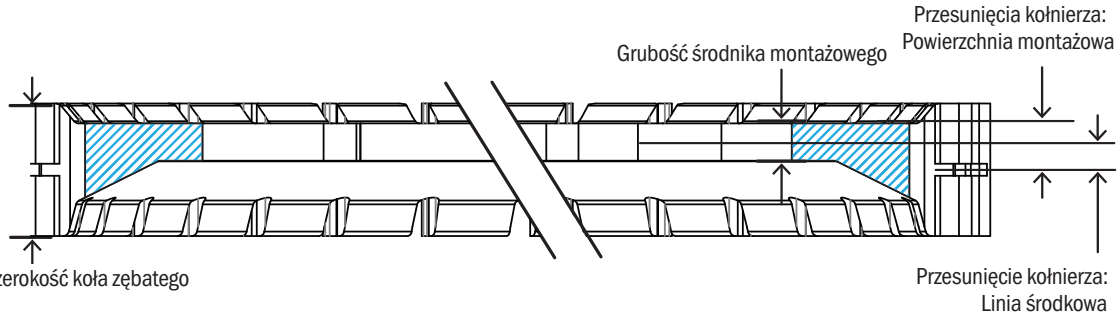

PRZEDNIE KOŁO ZĘBATE CDC

ZĘBY	LICZBA OTWORÓW PASKA	NUMER CZĘŚCI	SZEROKOŚĆ RAMIENIA MONTAŻOWEGO	BCD	ŚREDNICA RAMIENIA WEWNĘTRZNEGO	ZĄB ŚREDN. ZEWN.	GRUBOŚĆ ŚRODNIKA MONTAŻOWEGO	SZEROKOŚĆ KOŁA ZĘBATEGO	PRZESUNIĘCIE KOŁNIERZA POWIERZCHNIA MONTAŻU	PRZESUNIĘCIE KOŁNIERZA LINIA ŚRODKOWA
46	4	CF11464AT	19,00	104	88	159,23	3,10	11,00	3,10	1,8
46	5	CF11465AT-D	18,00	130	114,5	159,25	3,10	11,00	3,85	1,8
50	4	CF11504AT	19,00	104	88	173,23	3,10	11,00	3,10	1,8
50	5	CF11505AT-D	16,55	130	114,5	173,23	3,10	11,00	3,85	1,8
55	4	CF11554AT	20,00	104	88	190,70	3,10	11,00	3,10	1,8
55	5	CF11555AT-D	16,55	130	114,5	190,70	3,10	11,00	3,85	1,8
57	5	CF11575AT-D	16,55	130	114,5	197,71	3,10	11,00	3,85	1,8
60	5	CF11605AT-D	16,55	130	114,5	208,20	3,10	11,00	3,85	1,8

PRZEDNIE KOŁA ZĘBATE

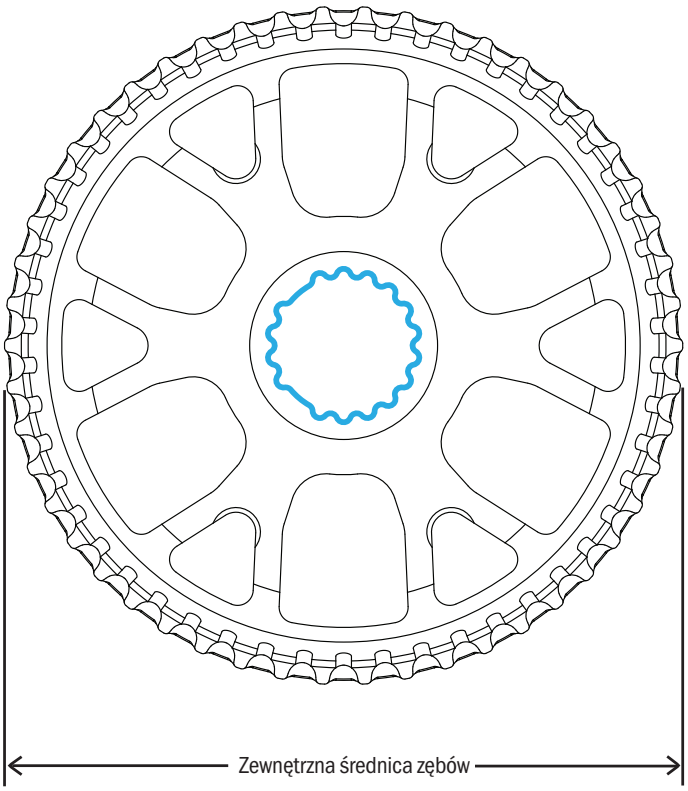

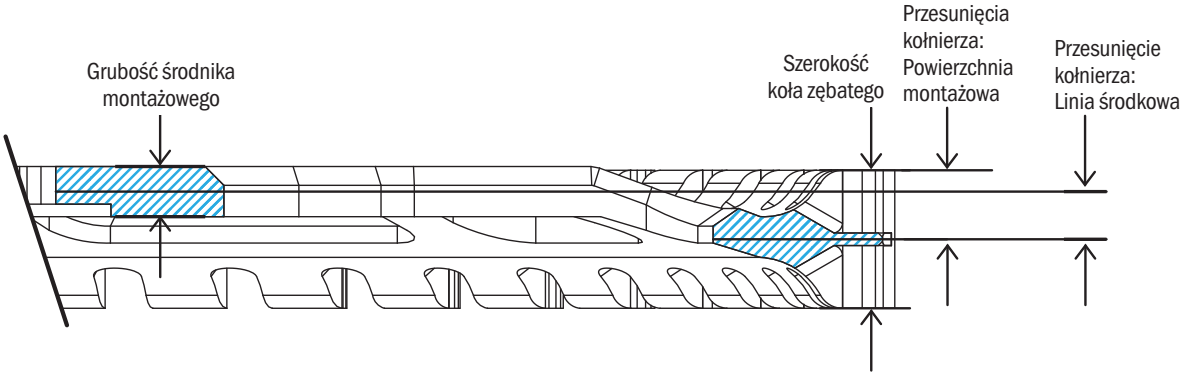

PRZEDNIE KOŁO ZĘBATE CDX:EXP MBA

ZĘBY	NUMER CZĘŚCI	ZĄB ŚREDN. ZEWN.	GRUBOŚĆ ŚRODNIKA MONTAŻOWEGO	SZEROKOŚĆ KOŁA ZĘBATEGO	PRZESUNIĘCIE KOŁNIERZA OD POWIERZCHNI MONTAŻOWEJ	PRZESUNIĘCIE KOŁNIERZA OD LINII ŚRODKOWEJ
46	CT1146MBA-5.8*	159,3	3,00	11,23	5,99	4,49
50	CT1150MBA-5.8*	173,2	3,00	11,23	5,99	4,49
55	CT1155MBA-5.8*	190,7	3,00	11,23	5,99	4,49
46	CT1146MBA-15.0**	159,3	3,00	20,50	15,00	13,50
50	CT1150MBA-15.0**	173,2	3,00	20,50	15,00	13,50
55	CT1150MBA-15.0**	190,7	3,00	20,50	15,00	13,50

* Patrz instrukcja montażu, linie pasków Rohloff i MTB 51.7 – 54.7

** Patrz instrukcja montażu, linie pasków piasty z przekładnią wewnętrzną 42.5 – 45.5

PRZEDNIE KOŁA ZĘBATE

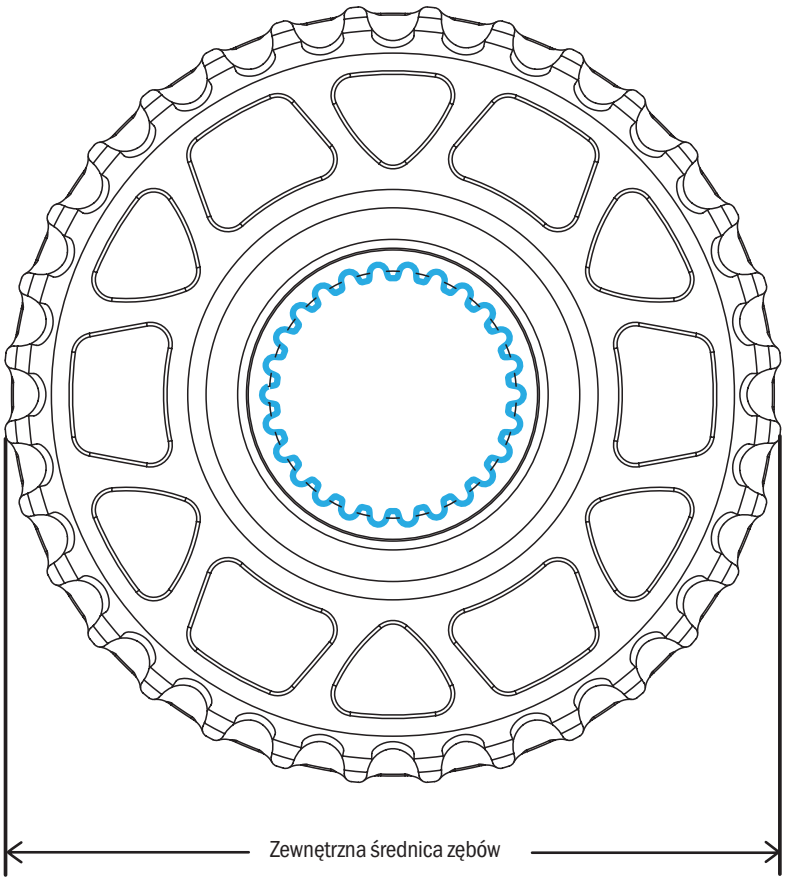

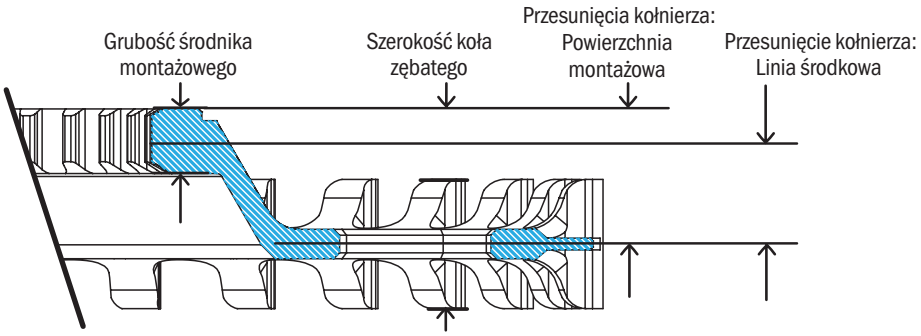

PRZEDNIE KOŁO ZĘBATE CDX PINION

ZĘBY	NUMER CZĘŚCI	ZĄB ŚREDN. ZEWN.	GRUBOŚĆ ŚRODNIKA MONTAŻOWEGO	SZEROKOŚĆ KOŁA ZĘBATEGO	PRZESUNIĘCIE KOŁNIERZA OD POWIERZCHNI MONTAŻOWEJ	PRZESUNIĘCIE KOŁNIERZA OD LINII ŚRODKOWEJ
CDX						
32	CT1132PMN	110,3	5,5	17,0	11,5	8,75
CDX:EXP						
39	CT1139PMN	134,8	5,5	17,0	11,5	8,75
CDX:SL						
32	CT1132PBA	110,3	5,5	17,0	11,5	8,75
39	CT1139PBA	134,8				

Uwaga: Zalecane tylne koło zębate, patrz 9-wypustowe na stronie 48.

PRZEDNIE KOŁA ZĘBATE

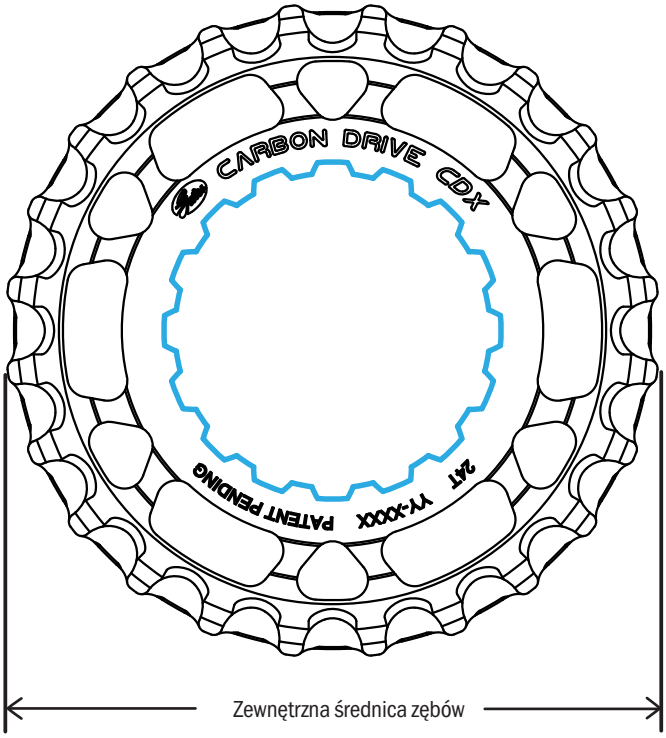

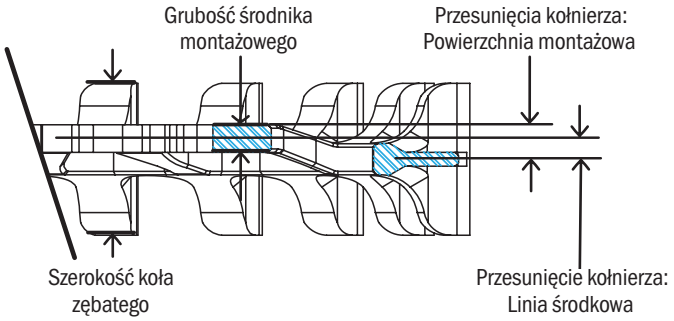

Zestaw podkładek

Uwaga: Aby uzyskać dodatkowe informacje na temat integracji z e-rowerem, pobierz instrukcję integracji z e-rowerem firmy Gates. GatesCarbonDrive.com/eBike

ebike

PRZEDNI CDX: BOSCH GEN2/REVONTE

ZĘBY	NUMER CZĘŚCI	ZĄB ŚREDN. ZEWN.	GRUBOŚĆ ŚRODNIKA MONTAŻOWEGO	SZEROKOŚĆ KOŁA ZĘBATEGO	PRZESUNIĘCIE KOŁNIERZA OD POWIERZCHNI MONTAŻOWEJ	PRZESUNIĘCIE KOŁNIERZA OD LINII ŚRODKOWEJ
22	CT1122BMN-K*	75,3	2,0	11,0	2,5	1,5
24	CT1124BMN-K*	82,3	2,0	11,0	2,5	1,5
26	CT1126BMN-K*	89,3	2,0	11,0	2,5	1,5
28	CT1128BMN-K*	96,3	2,0	11,0	2,5	1,5
22	CT1122BMN-0-R**	75,3	4,5**	11,0	8,2	6,0

* Należy używać zestawu podkładek i przeciwnakrętki dostarczonych przez firmę Gates. Te numery części zawierają wymagany zestaw podkładek i przeciwnakrętkę.

** Koło zębate specyficzne dla piast Rohloff nie ma podkładek ustalających.

TYLNE KOŁA ZĘBATE CENTERTRACK

CDC / CDX

SHIMANO 46

9-WPUSTOWE 48

9-WPUSTOWE 6-ŚRUBOWE 48

ENVIOLO 49

ROHLOFF 50

STURMEY-ARCHER 51

WOLNOBIEG TRACK 52

TYLNE KOŁA ZĘBATE

SHIMANO
3-KRZYWKOWE
DO PIAST 3/7/8/11
BIEGOWYCH

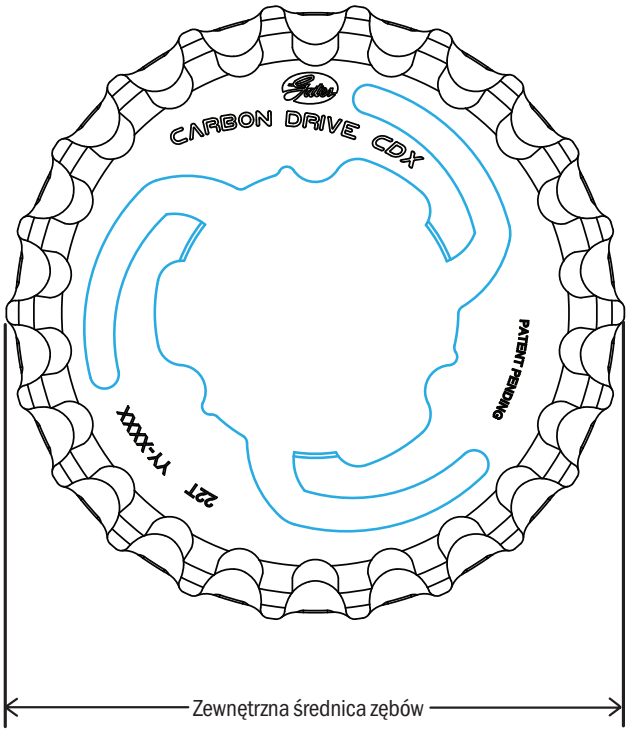

XMN-U
XMN

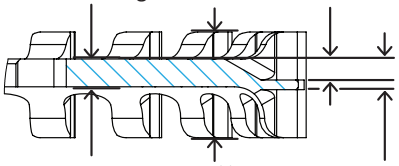

XMN-D
DMN

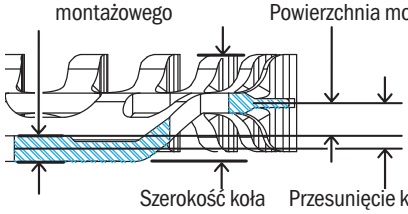

TYLNE CDX: SHIMANO SUREFIT 3-KRZYWKOWE

ZĘBY	NUMER CZĘŚCI	ZEWNĘTRZNA ŚREDNICA ZĘBÓW	GRUBOŚĆ ŚRODNIKA MONTAŻOWEGO	SZEROKOŚĆ KOŁA ZĘBATEGO	PRZESUNIĘCIE KOŁNIERZA POWIERZCHNIA MONTAŻU	PRZESUNIĘCIE KOŁNIERZA LINIA ŚRODKOWA
SUREFIT 3-KRZYWKOWE						
22	CT1122XMN*	75,3	2,9	11,0	0,9	-0,55
24	CT1124XMN*	82,3				
26	CT1126XMN*	89,3				
SUREFIT 3-KRZYWKOWE — UJEDNOLICONE PRZESUNIĘCIE						
22	CT1122XMN-U	75,3	2,9	11,0	2,7	1,25
24	CT1124XMN-U	82,3				
26	CT1126XMN-U	89,3				
SUREFIT 3-KRZYWKOWE — SHIMANO DI2						
28	CT1128DMN**	96,3	2,9	12,1	3,71	5,16
28	CT1128XMN-D***	96,3	2,9	11,0	1,60	3,05

TYLNE CDC: SHIMANO SUREFIT 3-KRZYWKOWE

ZĘBY	NUMER CZĘŚCI	ZEWNĘTRZNA ŚREDNICA ZĘBÓW	GRUBOŚĆ ŚRODNIKA MONTAŻOWEGO	SZEROKOŚĆ KOŁA ZĘBATEGO	PRZESUNIĘCIE KOŁNIERZA POWIERZCHNIA MONTAŻU	PRZESUNIĘCIE KOŁNIERZA LINIA ŚRODKOWA
SUREFIT 3-KRZYWKOWE						
22	CT1122XSE*	75,3	2,9	11,0	0,9	-0,55
24	CT1124XSE*	82,3				
SUREFIT 3-KRZYWKOWE — UJEDNOLICONE PRZESUNIĘCIE						
22	CT1122XSE-U	75,3	2,9	11,0	2,7	1,25
24	CT1124XSE-U	82,3				
26	CT1126XSE-U	89,3				

* Koło zębate typu XMN dla linii paska 43,7 mm zostanie wycofane dla MY20/MY21 i zastąpione przez XMN-U dla linii paska 45,5 mm.
** Koło zębate typu DMN dla linii paska 39,8 mm zostanie wycofane dla MY20/MY21 i zastąpione przez XMN-D dla linii paska 41,7 mm.
*** Wymaga użycia systemu Shimano MU-UR500 Di2
Uwaga: Koła zębate NMN nie są już zalecane do piast 3-krzywkowych Shimano i SRAM. W celu zapewnienia optymalnej wydajności należy stosować koła zębate XMN.

TYLNE KOŁA ZĘBATE

SHIMANO

6-KRZYWKOWE
DLA PIAST INTER-5E

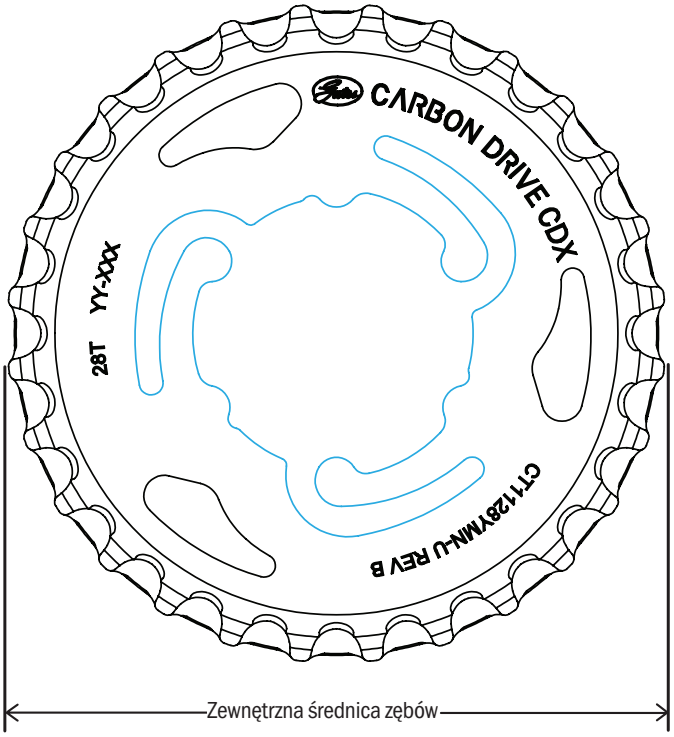

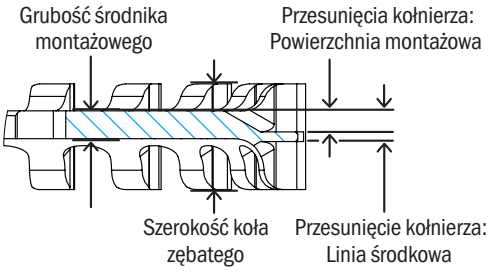

TYLNE CDX: SHIMANO SUREFIT 6-KRZYWKOWE

ZĘBY	NUMER CZĘŚCI	ZEWNĘTRZNA ŚREDNICA ZĘBÓW	GRUBOŚĆ ŚRODNIKA MONTAŻOWEGO	SZEROKOŚĆ KOŁA ZĘBATEGO	PRZESUNIĘCIE KOŁNIERZA POWIERZCHNIA MONTAŻU	PRZESUNIĘCIE KOŁNIERZA LINIA ŚRODKOWA
SUREFIT 6-KRZYWKOWE — UJEDNOLICONE PRZESUNIĘCIE						
28	CT1128YMN-U	96,3	3,0	11,0	1,8	0,3
30	CT1130YMN-U	103,3				
32	CT1132YMN-U	110,3				
34	CT1134YMN-U	117,3				
36	CT1136YMN-U	124,3				
SUREFIT 6-KRZYWKOWE — SHIMANO DI2						
28	CT1128YMN-D	96,3	3,0	11,0	2,0	0,5

TYLNE KOŁA ZĘBATE

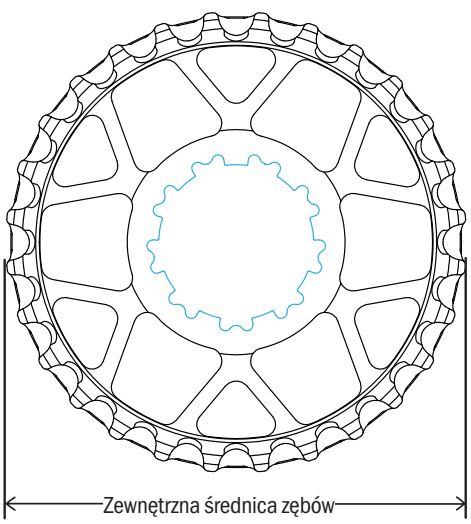

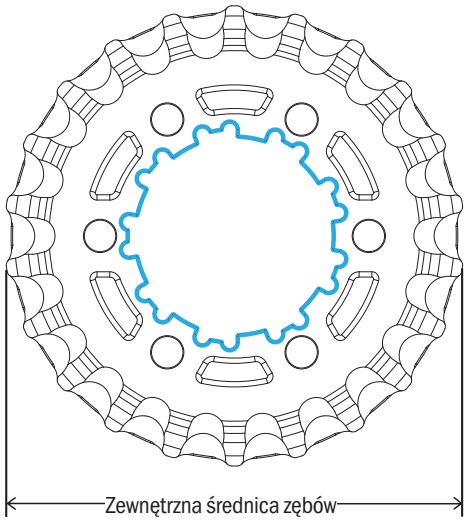

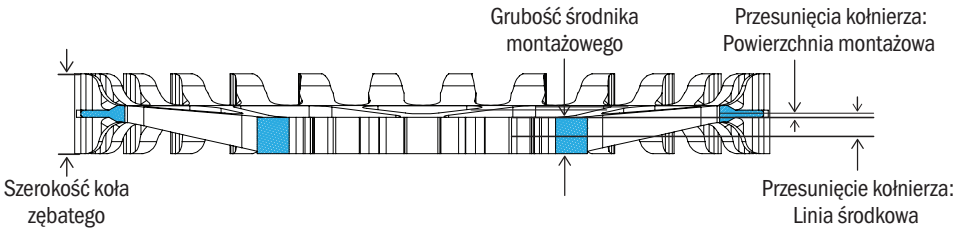

CDX/CDC TYLNE: 9-WPUSTOWE

ZĘBY	NUMER CZĘŚCI	ZEWNĘTRZNA ŚREDNICA ZĘBÓW	GRUBOŚĆ ŚRODNIKA MONTAŻOWEGO	SZEROKOŚĆ KOŁA ZĘBATEGO	PRZESUNIĘCIE KOŁNIERZA OD POWIERZCHNI MONTAŻOWEJ	PRZESUNIĘCIE KOŁNIERZA LINIA ŚRODKOWA
CDX						
19	CT1119SMN	64,8	5,0*	11,0	0,5	3,0
20	CT1120SMN	68,3				
21	CT1121SMN	71,8				
22	CT1122SMN	75,3				
23	CT1123SMN	78,8				
24	CT1124SMN	82,3				
26	CT1126SMN	89,3				
28	CT1128SMN	96,3				
30	CT1130SMN	103,3				
32	CT1132SMN	110,3				
34	CT1134SMN	117,3				
39	CT1139SMN	134,8				
CDX 9-WPUSTOWE 6-ŚRUBOWE						
22	CT1122HMN	75,3	2,35	11,0	2,1	2,25
CDX:SL						
24	CT1124SBA	82,3	5,0	11,0	0,5	3,0
26	CT1126SBA	89,3				
28	CT1128SBA	96,3				
30	CT1130SBA	103,3				
32	CT1132SBA	110,3				
34	CT1134SBA	117,3				
39	CT1139SBA	134,8				
CDC						
22	CT1122SVN	75,3	5,0	11,0	2,5	2,5

* Grubość środnika montażowego uległa zmianie z 2,5 mm na 5,0 mm. Pozostały pewne zapasy o grubości 2,5 mm. Linia paska nie ulega zmianie, ale konieczne będzie usunięcie podkładki.

TYLNE KOŁA ZĘBATE

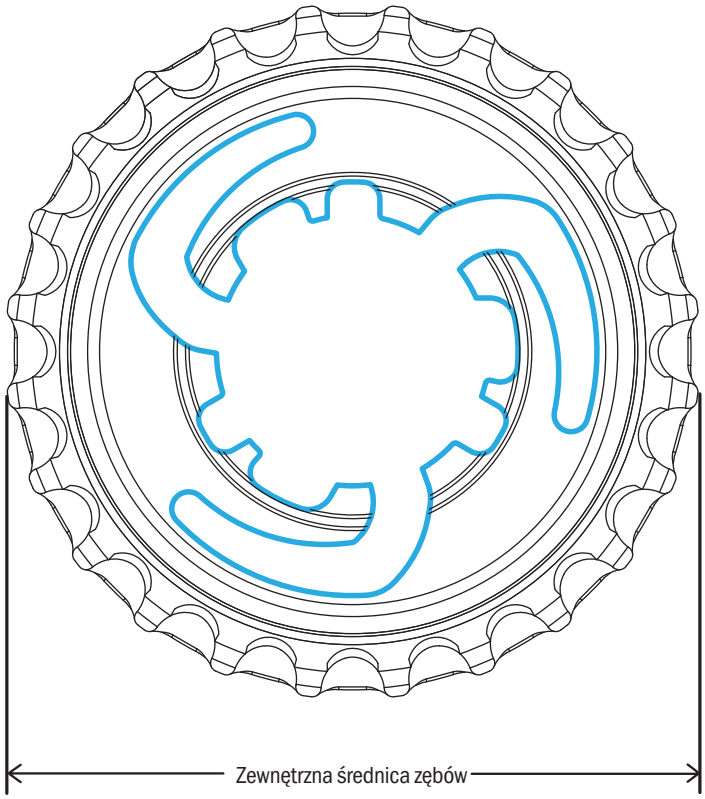

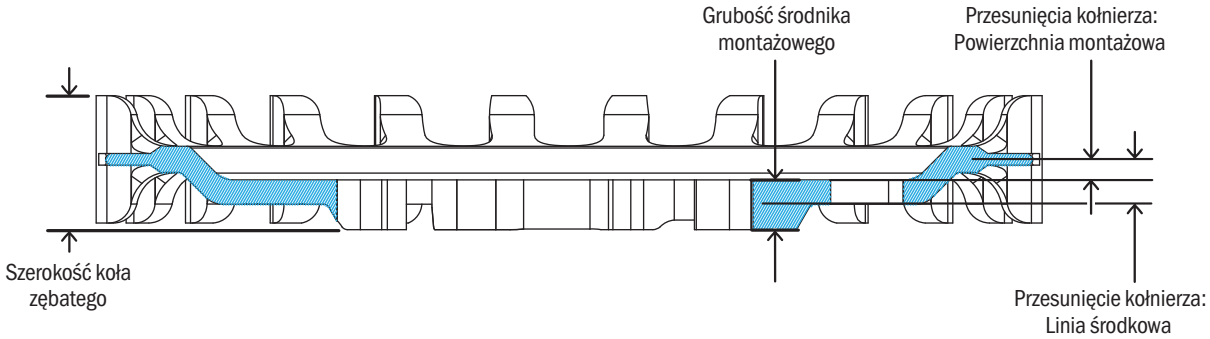

TYLNE CDX: ENVIOLO SUREFIT

ZĘBY	NUMER CZĘŚCI	ZEWNĘTRZNA ŚREDNICA ZĘBÓW	GRUBOŚĆ ŚRODNIKA MONTAŻOWEGO	SZEROKOŚĆ KOŁA ZĘBATEGO	PRZESUNIĘCIE KOŁNIERZA POWIERZCHNIA MONTAŻU	PRZESUNIĘCIE KOŁNIERZA LINIA ŚRODKOWA
CDX						
22	CT1122VMN	75,3	4,3	11,6	1,78	3,93
24	CT1124VMN	82,3				
26	CT1126VMN	89,3				
28	CT1128VMN	96,3				
CDC						
24	CT1124VSE	82,3	4,3	11,6	1,78	3,93
26	CT1126VSE	89,3				
28	CT1128VSE	96,3				

TYLNE KOŁA ZĘBATE

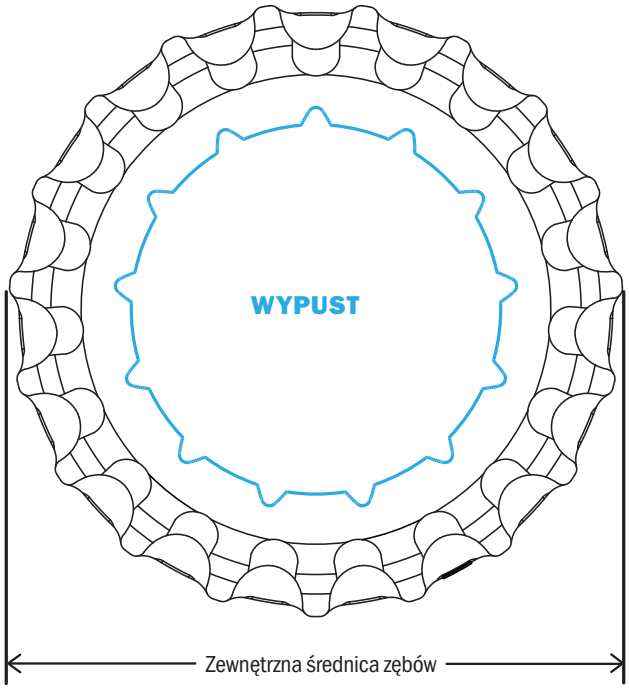

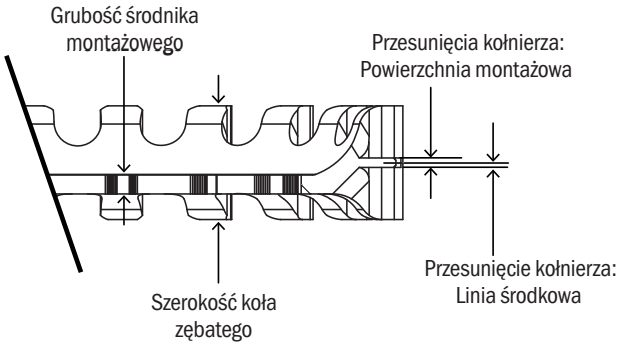

CDX:EXP TYLNE: ROHLOFF

ZĘBY	NUMER CZĘŚCI	ZEWNĘTRZNA ŚREDNICA ZĘBÓW	GRUBOŚĆ ŚRODNIKA MONTAŻOWEGO	SZEROKOŚĆ KOŁA ZĘBATEGO	PRZESUNIĘCIE KOŁNIERZA POWIERZCHNIA MONTAŻU	PRZESUNIĘCIE KOŁNIERZA LINIA ŚRODKOWA	INTERFEJS	KOLOR
WYPUST ROHLOFF *								
19	CT1119RSMN	64,85	2,0	12,0	1,3	2,3	ROHLOFF WYPUST	SREBRNY
20	CT1120RSMN	68,27						
22	CT1122RSMN	75,33						
19	CT1119RSSB	64,85	2,0	12,0	1,3	2,3	ROHLOFF WYPUST	CZARNY
20	CT1120RSSB	68,27						
22	CT1122RSSB	75,33						

*Wymaga adaptera Splined Carrier Rohloff „L" (art. # 8540L), który umożliwia zamocowanie koła zębatego za pomocą gwintowanego pierścienia zabezpieczającego.

TYLNE KOŁA ZĘBATE

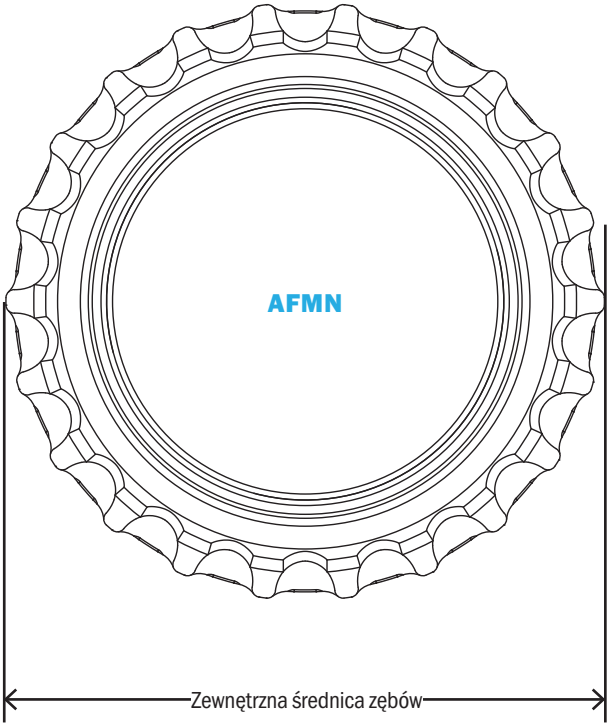

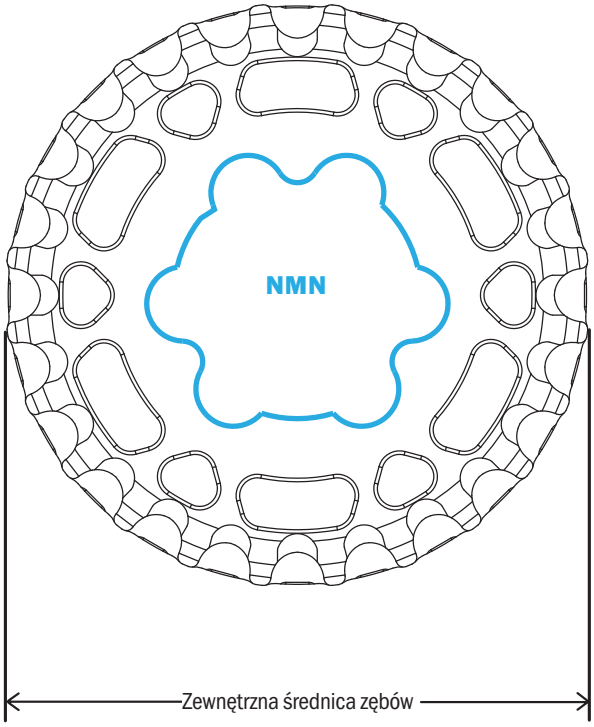

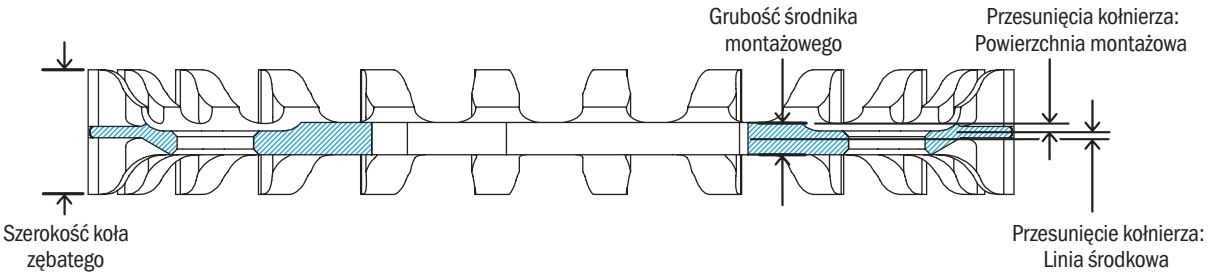

TYLNE CDX: STURMEY-ARCHER

ZĘBY	NUMER CZĘŚCI	ZEWNĘTRZNA ŚREDNICA ZĘBÓW	ŚREDNICA NAD KOŃCÓWKAMI KRZYWKI	INTERFEJS	GRUBOŚĆ ŚRODNIKA MONTAŻOWEGO	SZERO-KOŚĆ KOŁA ZĘBATEGO	PRZESUNIĘCIE KOŁNIERZA POWIERZCHNIA MONTAŻU	PRZESUNIĘCIE KOŁNIERZA LINIA ŚRODKOWA
3-KRZYWKOWE								
22	CT1122NMN	75,3	31,9	3-KRZYWKOWE	2,90	11,0	0,90	0,55
24	CT1124NMN	82,3	31,9	3-KRZYWKOWE	2,90	11,0	0,90	0,55
26	CT1126AMN	89,3	46,9	3-KRZYWKOWE	3,10	11,0	0,95	0,60
GWINTOWANY								
22	CT1122AFMN	75,3	NIE DOTYCZY	GWINTOWANE M50X1,0	6,40	11,0	3,50	0,30

TYLNE KOŁA ZĘBATE

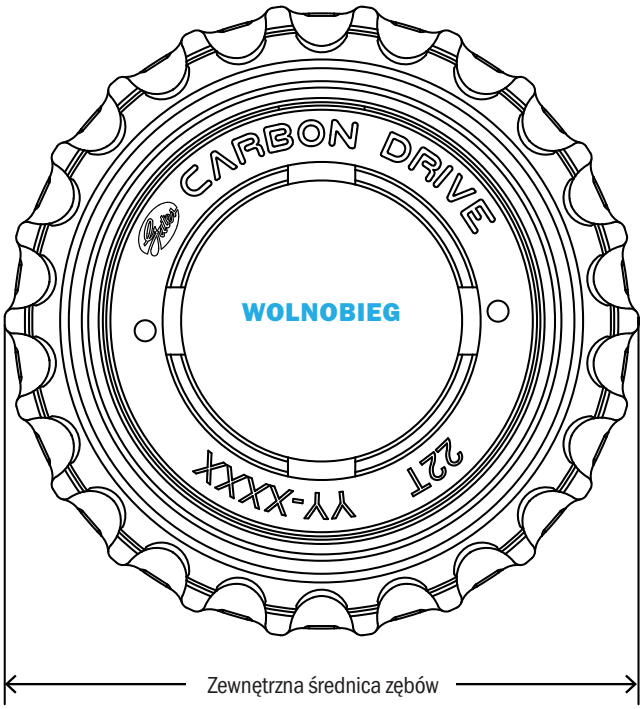

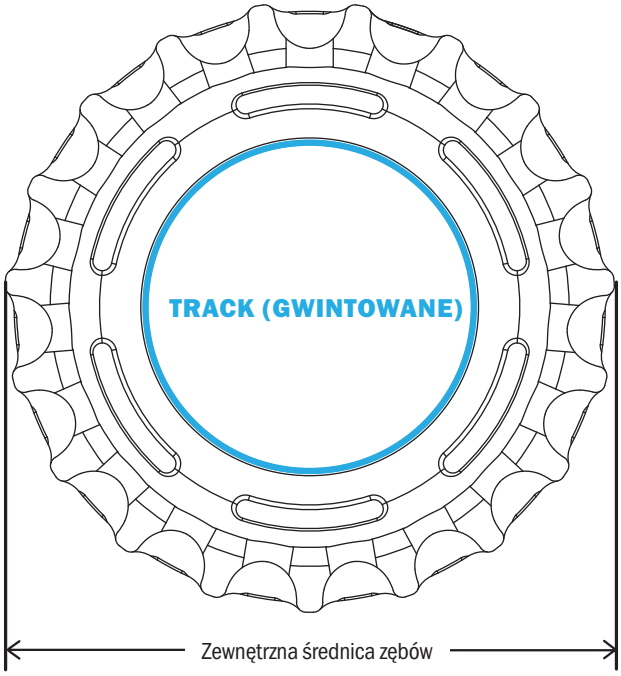

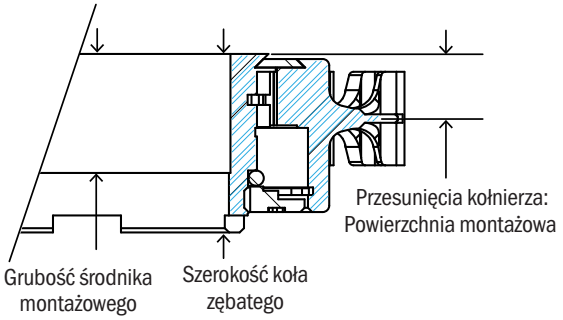

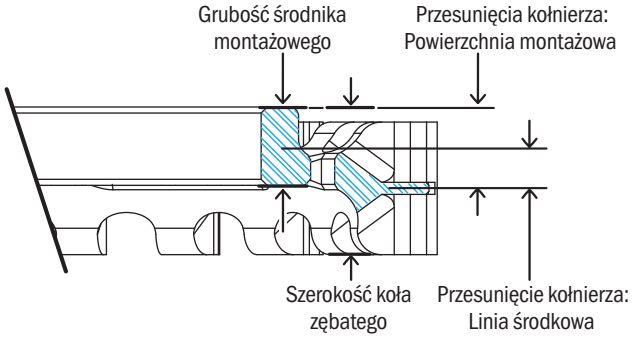

TYLNY WOLNOBIEG / TRACK

ZĘBY	NUMER CZĘŚCI	ZEWNĘTRZNA ŚREDNICA ZĘBÓW	GRUBOŚĆ ŚRODNIKA MONTAŻOWEGO	SZEROKOŚĆ KOŁA ZĘBATEGO	PRZESUNIĘCIE KOŁNIERZA OD POWIERZCHNI MONTAŻOWEJ	PRZESUNIĘCIE KOŁNIERZA OD LINII ŚRODKOWEJ	GWINT
WOLNOBIEG CDX							
22	CT1122WMN	75,3	14,0	18,5	6,90	NIE DOTYCZY	1,370" × 24 RH
WOLNOBIEG CDC							
22	CT1122WSE	75,3	14,0	21,0	6,90	NIE DOTYCZY	1,370" × 24 RH
CDX TRACK (GWINT)							
19	CT1119FMN	64,8	6,5	12,5	6,75	3,5	1,370" × 24 RH
22	CT1120FMN	68,3					
21	CT1121FMN	71,8					
22	CT1122FMN	75,3					

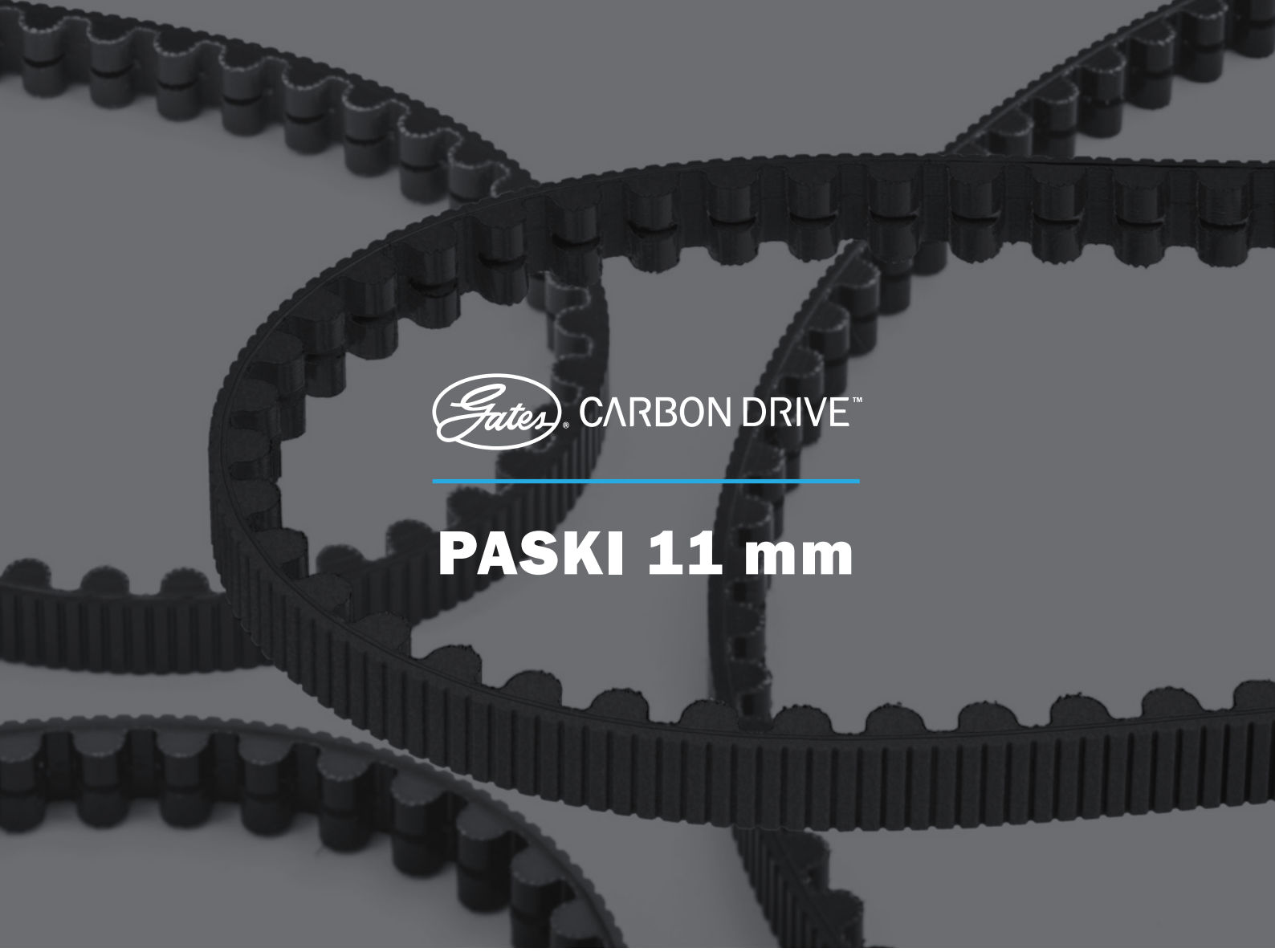

Gates CARBON DRIVE™

PASKI 11 mm

CDX

54

CDN

55

Gates CARBON DRIVE™

CDX™

CZYSTE, GŁADKIE, PROSTE

Nie wymaga smarowania = brak tłustych plam. Nie przyklejają się do niego zabrudzenia, można go łatwo czyścić wodą. Po prostu wsiadaj i jedź! Brak łańcucha = brak stukotania. Jest niesamowicie cichy. Układ napędowy Gates Carbon waży mniej niż łańcuch. Mniejsza masa oznacza lepsze wyniki. Błyskawiczny ciąg i gładka praca — to uczucie nieporównywalne z niczym znanym wcześniej. Trzeba spróbować, żeby uwierzyć!

KONSTRUKCJA PASKA CDX

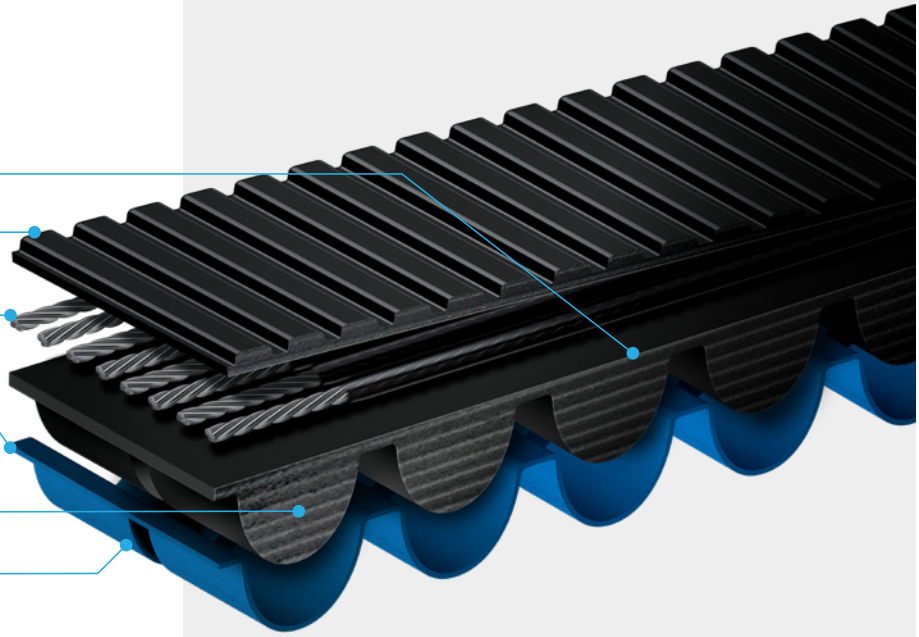

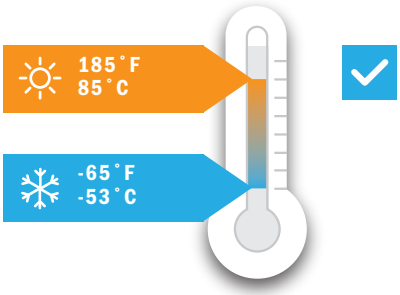

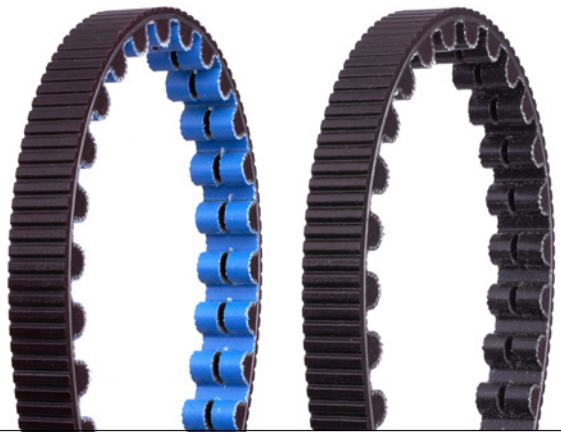

PASEK CDX CENTERTRACK (12 MM SZEROKOŚCI)

ZĘBY	DŁUGOŚĆ	OPIS (DOSTĘPNE KOLORY PODANO W CENNIKU)
108	1188 mm	11M-108T-12CT
111	1221 mm	11M-111T-12CT
113	1243 mm	11M-113T-12CT
115	1265 mm	11M-115T-12CT
118	1298 mm	11M-118T-12CT
120	1320 mm	11M-120T-12CT
122	1342 mm	11M-122T-12CT
125	1375 mm	11M-125T-12CT
128	1408 mm	11M-128T-12CT
130	1430 mm	11M-130T-12CT
132	1452 mm	11M-132T-12CT
137	1507 mm	11M-137T-12CT
143	1573 mm	11M-143T-12CT
151	1661 mm	11M-151T-12CT
158	1738 mm	11M-158T-12CT
166	1826 mm	11M-166T-12CT
168	1848 mm	11M-168T-12CT
174	1914 mm	11M-174T-12CT

Gates CARBON DRIVE™

CDN™

TWOJA SIEĆ CARBON DRIVE

Wszystko, czego rowerzyści miejscy potrzebują w napędzie pasowym — czysty, cichy, lekki i wydajny, teraz w niższej cenie.

Firma Gates opracowała nowy, wysoko modułowy pasek polimerowy z nie-rozciągliwymi kordami z włókna węglowego i opracowała wzmocnione kompozytowe koło zębate o konstrukcji CenterTrack™.

Razem nowy układ napędowy Carbon Drive CDN zapewnia mniejszą masę i optymalne osiągi, na których można polegać, a także nowe możliwości napędu pasowego do modeli o większym wolumenie.

KONSTRUKCJA PASKA CDN

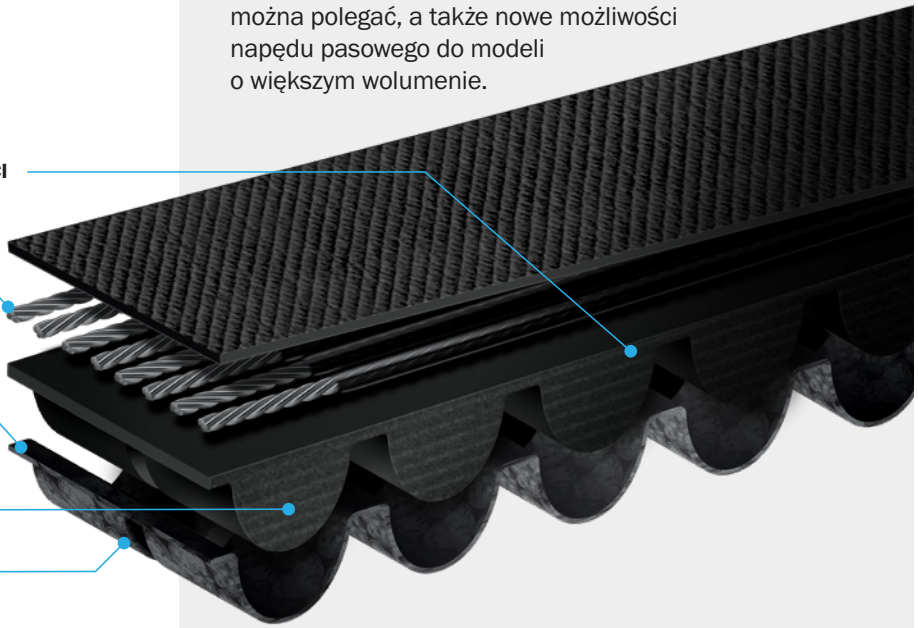

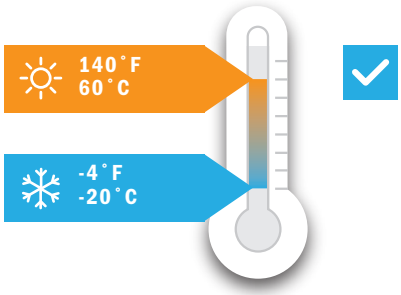

PASEK CDN CENTERTRACK (12 MM SZEROKOŚCI)

ZĘBY	DŁUGOŚĆ	OPIS (TYLKO CZARNY)
111	1221 mm	11M-111T-12CT CDN
113	1243 mm	11M-113T-12CT CDN
115	1265 mm	11M-115T-12CT CDN
118	1298 mm	11M-118T-12CT CDN
120	1320 mm	11M-120T-12CT CDN
122	1342 mm	11M-122T-12CT CDN
125	1375 mm	11M-125T-12CT CDN
128	1408 mm	11M-128T-12CT CDN
130	1430 mm	11M-130T-12CT CDN
132	1452 mm	11M-132T-12CT CDN

Uwaga: * System CDN nie jest dopuszczony do stosowania w rowerach górskich, elektrycznych z silnikiem centralnym lub przekładniami centralnymi, na ostrym kole lub trekkingowych/turystycznych o dużym przebiegu.

SPECYFIKACJA LINII PASKA

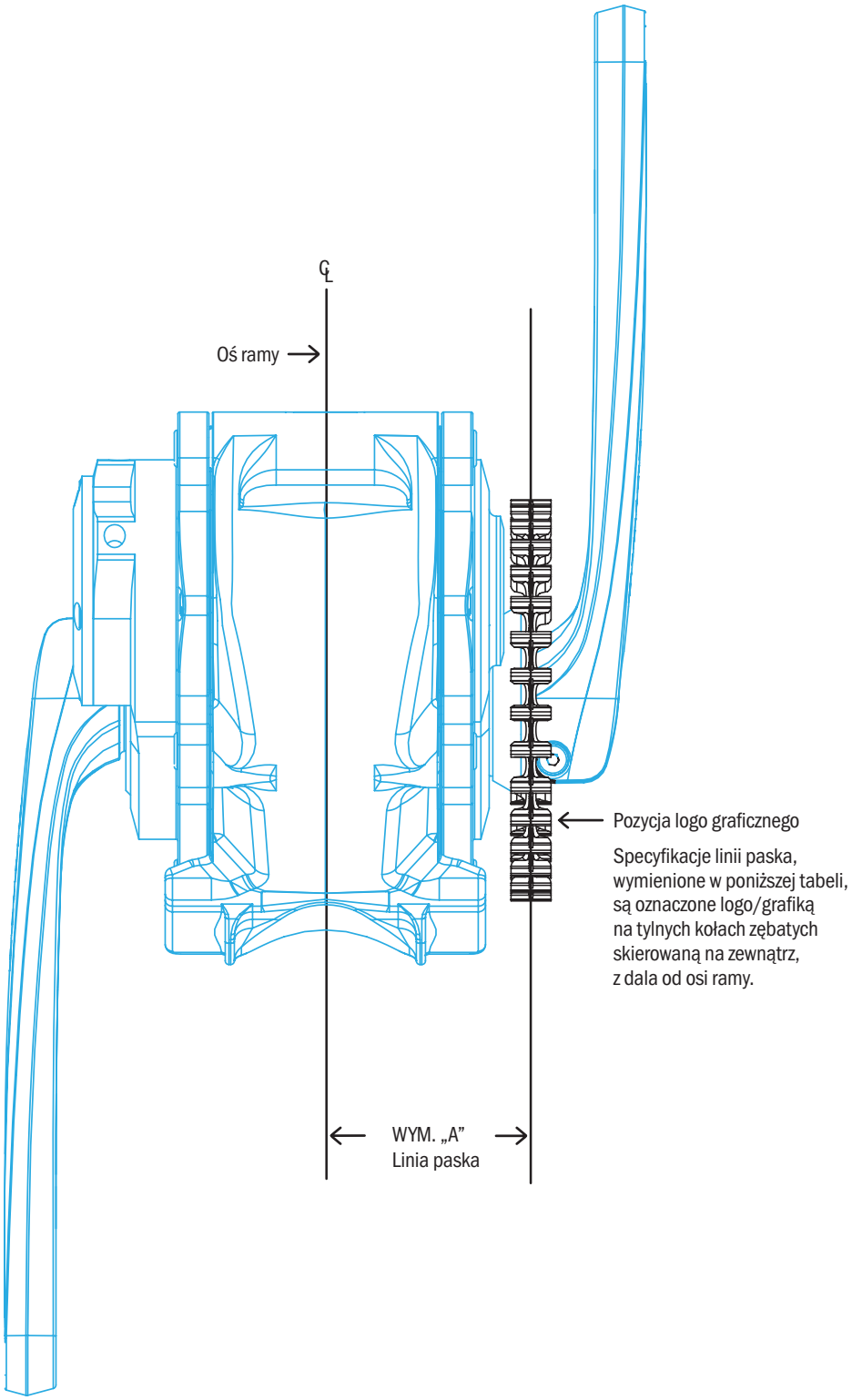

UKŁADY NAPĘDOWE CDX DO MONTAŻU CENTRALNEGO: PINION

PRODUCENT	OPIS	NUMER MODELU	WYM. „A” LINIA PASKA
Pinion	Przekładnia	P-Line	56,5
		C-Line	52,5

SPECYFIKACJA LINII PASKA

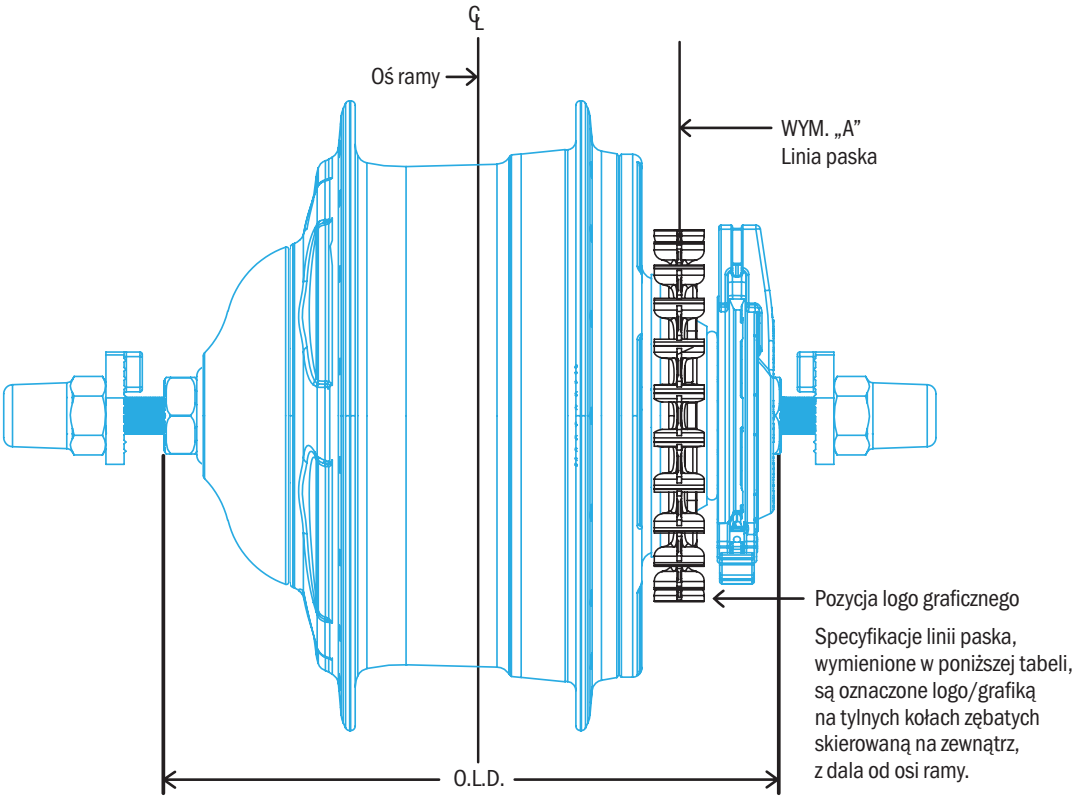

LINIA PASKA PIASTY Z PRZEKŁADNIĄ WEWNĘTRZNĄ CDX/CDC: ENVIOLO

PRODUCENT	OPIS PIASTY	OLD	TYP HAMULCA	NUMERY PRODUKTU PIASTY	WYM „A” LINIA PASKA	GRUPA TYLNEGO KOŁA ZĘBATEGO CARBON DRIVE
enviolo	CVP	135/142	Tarczowy, szczękowy, rolkowy	enviolo CT, TR, SP, CA, CO	45,5	VMN / VSE
		148	Tarczowy, szczękowy	enviolo SP, CA	48,7	

SPECYFIKACJA LINII PASKA

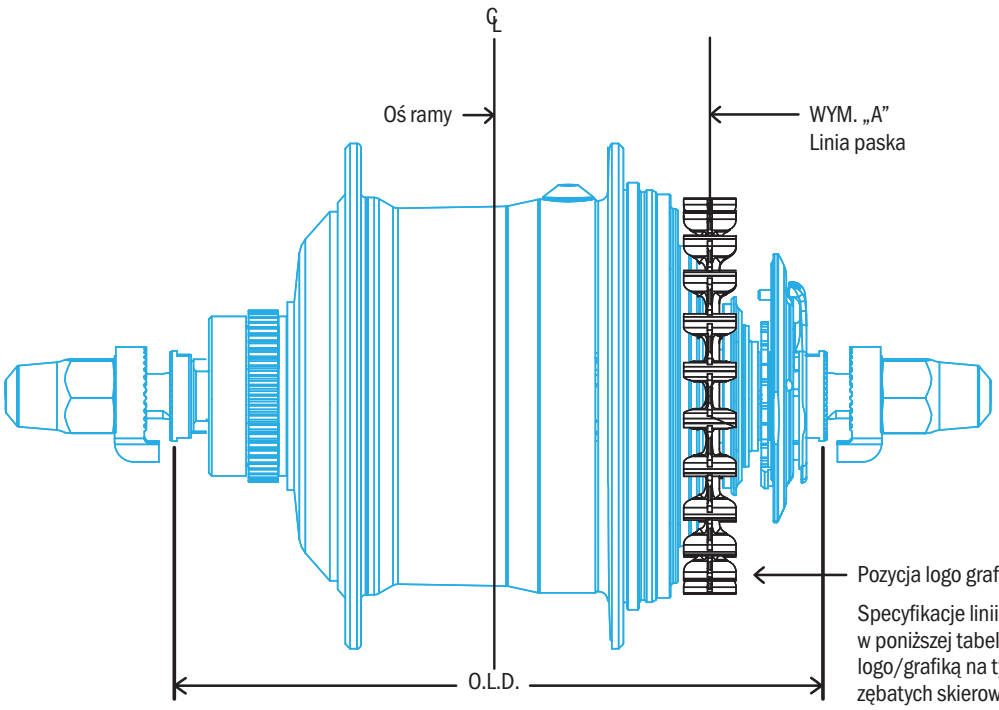

Specyfikacje linii paska, wymienione w poniższej tabeli, są oznaczone logo/grafiką na tylnych kołach zębatych skierowaną na zewnątrz, z dala od osi ramy.

LINIA PASKA PIASTY Z PRZEKŁADNIĄ WEWNĘTRZNĄ CDX/CDC: SHIMANO

PRODUCENT	OPIS PIASTY	OLD	TYP HAMULCA	NUMERY PRODUKTU PIASTY	WYM „A” LINIA PASKA	GRUPA TYLNEGO KOŁA ZĘBATEGO CARBON DRIVE
Shimano	Alfine 11	135	Tarczowy	SG-S700	43,7* / 45,5	XMN*, XSE / XMN-U, XSE-U
	Alfine 11 Di2**			SG-S705	41,7	XMN-D
	Alfine 8			SG-S7001-8	43,7* / 45,5	XMN*, XSE / XMN-U, XSE-U
	Alfine 8 Di2**			SG-S7051-8	41,7	XMN-D
	Inter-5E			SG-S7000-5	45,5	YMN-U
	Inter-5E Di2			SG-S7050-5	41,7	YMN-D
	Nexus 3	127	Torpedo	SG-3C41	41,2*	XMN* / XSE
		120		SG-3C41	42,7*	
	Nexus 3****	135	Tarczowy	SG-3D55	43,7	NMN
	Nexus 7	130	Rolkowy	SG-C3000-7R	42,1*	XMN* / XSE
		127	Torpedo	SG-C3000-7C	43,3*	
		135	Tarczowy	SG-C3001-7D	45,7	XMN-U / XSE-U
	Nexus 8 ***			SG-C6001-8D, SG-C6001-8CD	43,7* / 45,5	XMN*, XSE / XMN-U, XSE-U
		132	Rolkowy, szczę-kowy	SG-C6011-8R, SG-C6001-8R, SG-C6011-8V, SG-C6001-8V	44,6*	XMN* / XSE
		132,3	Torpedo	SG-C6001-8C	44,8*	XMN* / XSE
	Nexus 8 Di2**	135	Tarczowy, rolkowy, torpedo	SG-C6061-8R, SG-C6061-8C, SG-C6061-8D, SG-C6061-8CD	41,7	XMN-D

* Koło zębate typu XMN dla linii paska 43,7 mm zostanie wycofane dla MY20/MY21 i zastąpione przez XMN-U dla linii paska 45,5 mm

** Wymaga użycia silnika Shimano Di2 MU-UR500

*** Dla kół zębatych 22T w kombinacji ze wszystkimi mechanicznymi 8-biegowymi piastami klienci powinni zamówić „Prawą osłonę przeciwpyłową B dla INTER-8”

**** 6-krzywkowy element napędowy nie jest kompatybilny z kołami zębatymi XMN

SPECYFIKACJA LINII PASKA

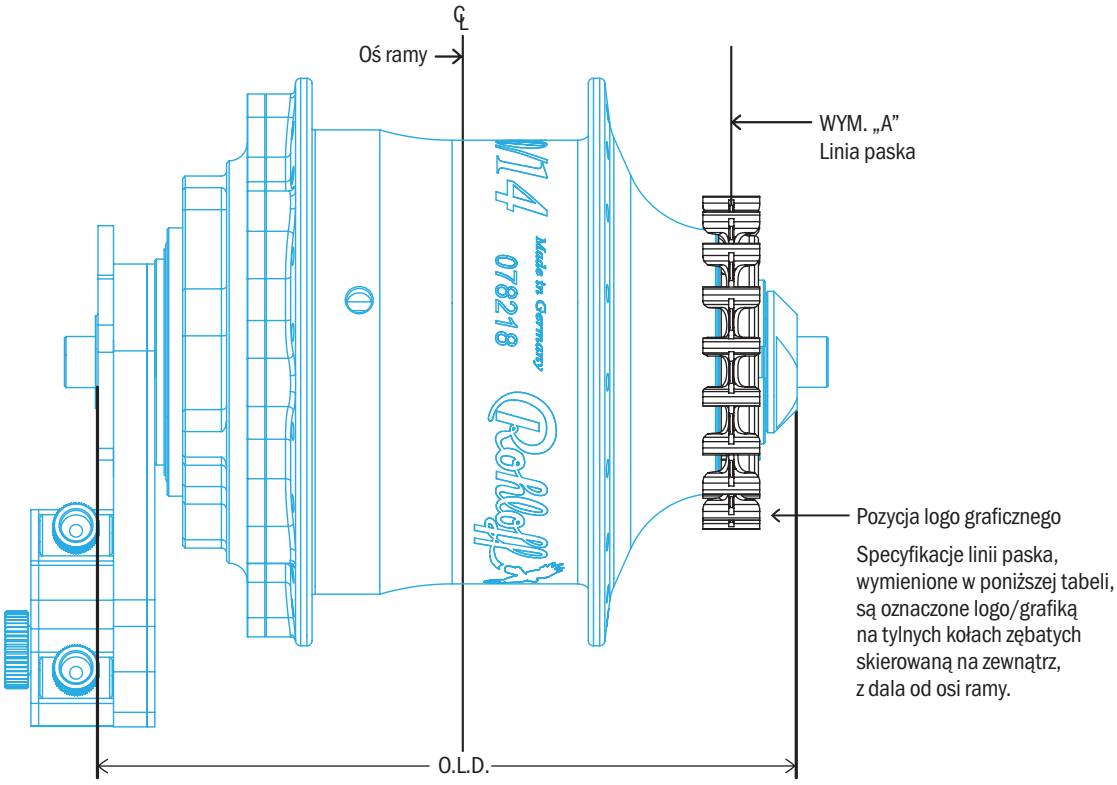

LINIA PASKA PIASTY Z PRZEKŁADNIĄ WEWNĘTRZNĄ CDX/CDC: ROHLOFF

PRODUCENT	OPIS PIASTY	OLD	TYP HAMULCA	NUMERY PRODUKTU PIASTY	WYM „A” LINIA PASKA	GRUPA TYLNEGO KOŁA ZĘBATEGO CARBON DRIVE
Rohloff	SpeedHUB	135/142	Tarczowy	500/14	54,7	RMN-E / RSMN* / RSSB*
		148			51,7	
		170/177		XL 500/14	72,2	
		190/197		XXL 500/14		

Uwaga: Integracje Rohloff wymagają zastosowania ogranicznika. Dodatkowe informacje można znaleźć w instrukcji Gates Rohloff.
*Wymaga adaptera Splined Carrier Rohloff „L” (art. # 8540L), który mocuje koło zębate za pomocą gwintowanego pierścienia zabezpieczającego.

Gates CARBON DRIVE™

PRODUKTY DO TANDEMÓW

NAJNOWSZY ROZWÓJ OFERTY ZAPEWNIA WIĘKSZĄ KOMPATYBILNOŚĆ

Napęd Gates Carbon Drive zapewnia idealne rozwiązanie przenoszenia mocy między kapitanem a strokerami w tandemie. W porównaniu z tradycyjnymi napędami łańcuchowymi, paski i koła zębate CDX CenterTrack firmy Gates zapewniają czystszą, cichszą i płynniejszą jazdę i są znacznie trwalsze niż łańcuchy, dzięki czemu można poświęcić mniej czasu na konserwację i więcej na radość z jazdy.

Nasza pierwsza generacja kół zębatych i pasków do tandemów ma podziałkę 8 mm oraz sprawdzoną technologię CenterTrack. Najnowsze rozszerzenie naszej oferty pasków 11 mm zapewnia teraz większą kompatybilność z ramami typu tandem. Informacje o prawidłowym rozwiązaniu napędu dla twojej ramy możesz znaleźć w tabeli CDX Tandem Stoker Drive. Jeśli nie widzisz opcji, która pasuje do Twojej ramy lub w celu uzyskania pomocy w doborze odpowiednich komponentów, skontaktuj się z nami pod adresem **CarbonDrive@gates.com**.

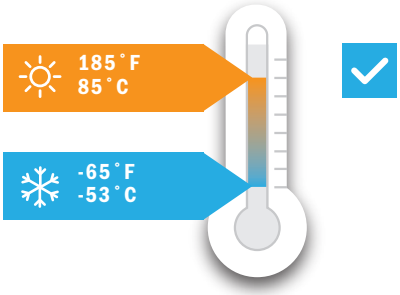

PASEK CDX CENTERTRACK (12 MM SZEROKOŚCI)

ZĘBY	DŁUGOŚĆ	OPIS
250	2000 mm	8M-250T-12CT

Uwaga: Nowe paski z podziałką 11 mm o większej długości umożliwiają zastosowanie standardowych przednich kół zębatych CDX w niektórych zastosowaniach tandemowych. Aby uzyskać więcej informacji, skontaktuj się z **CarbonDrive@Gates.com**.

KOŁA ZĘBATE CDX TANDEM — 8 MM*

ZĘBY	LICZBA OTWORÓW NA ŚRUBY	CZĘŚĆ NUMER	SZEROKOŚĆ RAMIENIA MONTAŻOWEGO	BCD	ŚREDNICA RAMIENIA WEWNĘTRZNEGO	ZĄB ŚREDN. ZEWN.	GRUBOŚĆ ŚRODNIKA MONTAŻOWEGO	SZERO-KOŚĆ KOŁA ZĘBATEGO	PRZESUNIĘCIE KOŁNIE-RZA OD POWIERZCHNI MONTAŻOWEJ	PRZESUNIĘCIE KOŁNIERZA OD LINII ŚRODKOWEJ
66	5	CT08665AA	21	130	114,5	166,3	3,1	11,0	3,1	1,55
69		CT08695AA				174,2				
74		CT08745AA				186,8				

* Koła zębate Tandem 8 mm i standardowe przednie 11 mm nie są zamienne.

PRODUKTY CDX TANDEM

WIĘKSZA TRWAŁOŚĆ, MNIEJSZA MASA I WYMAGANIA KONSERWACYJNE

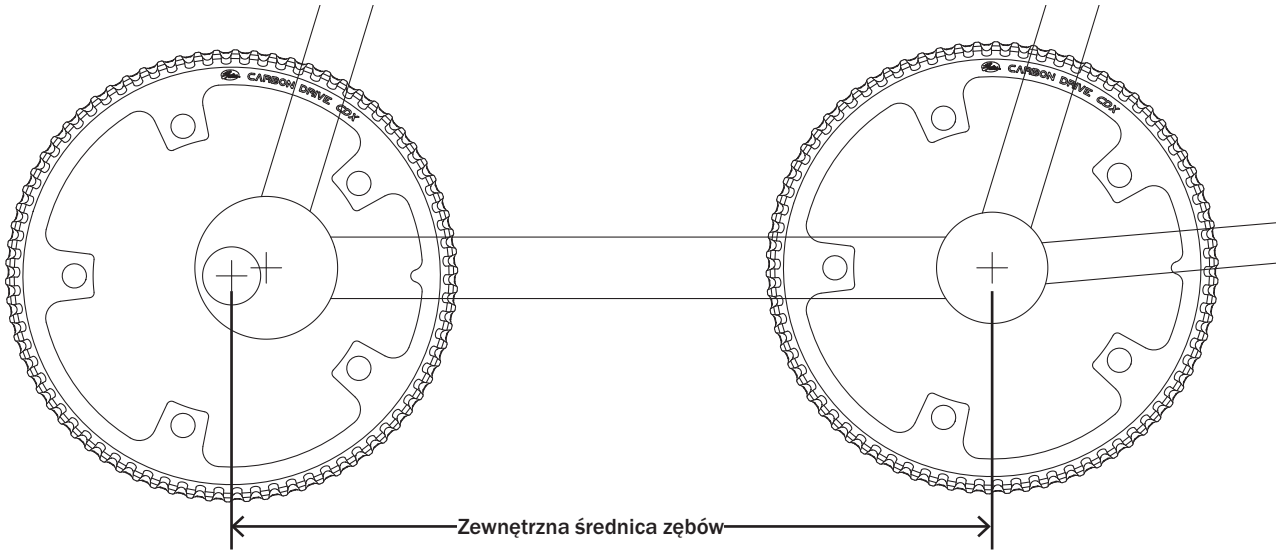

Napęd Gates Carbon Drive strokera w tandemie pozwala znacznie zmniejszyć masę, ograniczyć wymagania konserwacyjne i jest bardziej trwały niż równoważny napęd łańcuchowy strokera, a ponieważ rama nie wymaga przerwy na użycie paska, system można instalować w już istniejących ramach. Należy jednak pamiętać, że jego zastosowanie jest ograniczone do ram, które spełniają wymagania dotyczące odległości między środkami.

Aby zmodernizować istniejący rower o ten napęd, musi być wystarczająco dużo miejsca, aby można go było zainstalować i napiąć. Należy wykonać dwa pomiary: pierwszy w minimalnej odległości od środka (gdzie EBB jest najbliżej standardowego BB), a drugi w maksymalnej odległości od środka (gdzie EBB jest najdalej od standardowego BB). Mimośrodowa mufa suportowa ma niewielki zakres regulacji, dlatego konieczny jest dokładny pomiar. Poniższy wykres przedstawia odległość montażowa między środkami, rzeczywistą odległość między środkami i zalecaną odległość całkowitą z tych trzech opcji. Aby zapewnić dopasowanie tego napędu, minimalna zmierzona odległość między środkami musi być mniejsza niż odległość montażowa między środkami, a maksymalna zmierzona odległość między środkami musi być większa niż zalecana odległość całkowita. W przypadku jakichkolwiek pytań dotyczących montażu należy skontaktować się z działem Gates Carbon Drive w celu uzyskania pomocy.

NAPĘD STROKERA CDX TANDEM

ZĘBY KOŁA ZĘBATEGO	PASEK	PODZIAŁKA	ODLEGŁOŚĆ MONTAŻOWA	RZECZYWISTA ODLEGŁOŚĆ	ZALECANA CAŁKOWITA ODLEGŁOŚĆ
39	174	11 mm	738,30	742,30	745,30
39	168	11 mm	705,30	709,30	712,30
39	166	11 mm	694,30	698,30	701,30
42	174	11 mm	722,01	726,01	729,01
42	168	11 mm	689,01	693,01	696,01
42	166	11 mm	678,01	682,01	685,01
46	174	11 mm	700,30	704,30	707,30
46	168	11 mm	667,30	671,30	674,30
66	250	8 mm	732,44	736,44	739,44
69	250	8 mm	720,60	724,60	727,60
74	250	8 mm	700,86	704,86	707,86

* Dostępne tylko w wersji 4-śrubowej 104 BCD.

** Dostępne tylko w wersji 5-śrubowej 130 BCD. Pasuje tylko do paska 250 zębów, 8 mm.

PRZEDSTAWIAMY SIDETRACK

MECHANIZM KORBOWY SIDETRACK

64-65

TYLNE KOŁA ZĘBATE SIDETRACK

66

PASEK SIDETRACK

67-68

Gates CARBON DRIVE™

S050

SPECYFIKACJE MECHANIZMÓW KORBOWYCH

- Zapewnia odpowiednią linię paska w połączeniu z zalecanym suportem
- Zapewnia oszczędność cennego czasu w produkcji
- Zespół koncentryczny minimalizuje wahania napięcia paska
- Zalecany suport: ZUMBA, marki Thun
- Opcje długości korby 160 i 170 mm
- Dostępne w kolorze czarnym lub srebrnym matowym
- Zawiera kompozytową osłonę zgodną z normą ISO

MECHANIZM KORBOWY SIDETRACK

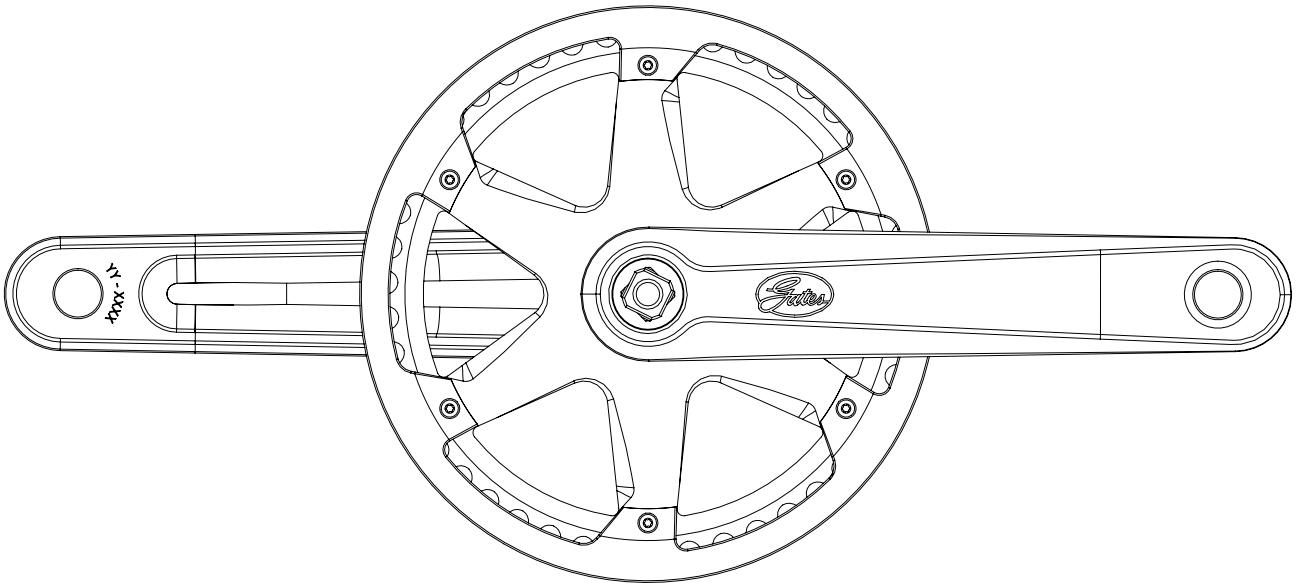

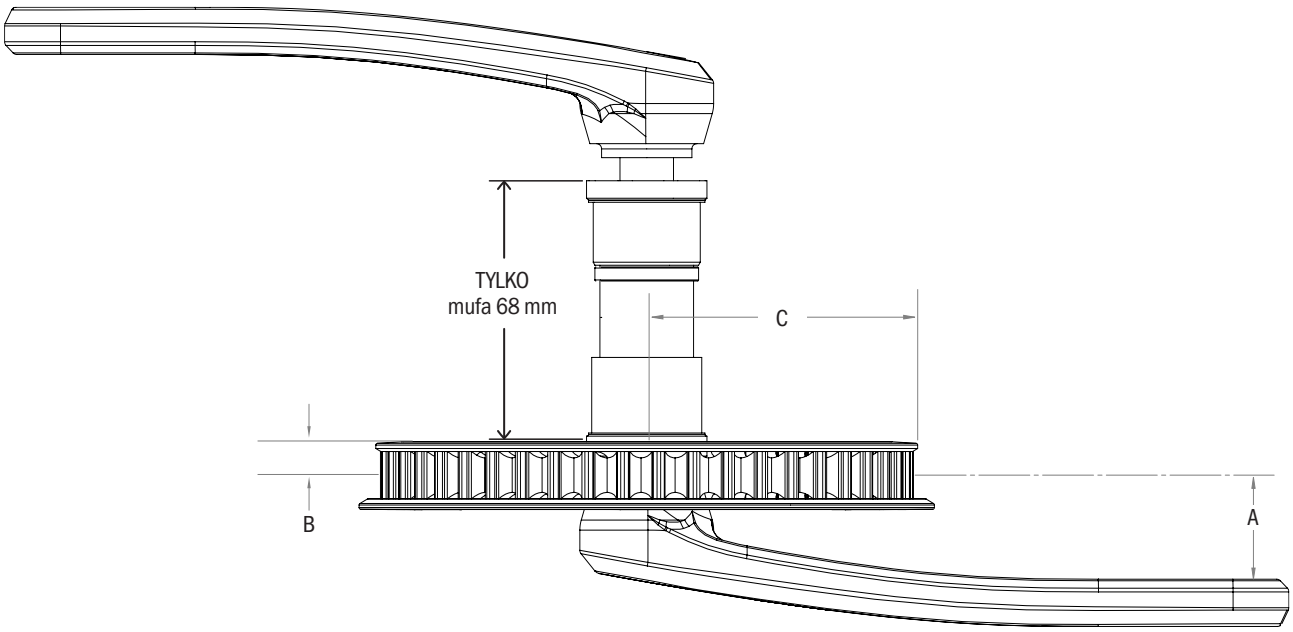

MECHANIZM KORBOWY S050 DO STOSOWANIA Z KOŁAMI ZĘBATYMI SIDETRACK

ZĘBY	NUMER CZĘŚCI	DŁUGOŚĆ RAMIENIA	WYMIAR (MM)		
			A	B	C
46	FC S050 JIS 170BM 46T	170	29,75	9,1	86
46	FC S050 JIS 170SM 46T	170			86
50	FC S050 JIS 170BM 50T	170			93
60	FC S050 JIS 160BM 60T	160			110,5

Informacje na temat doboru linii paska i suportu znajdują się na stronie 68.

TYLNE KOŁA ZĘBATE SIDETRACK

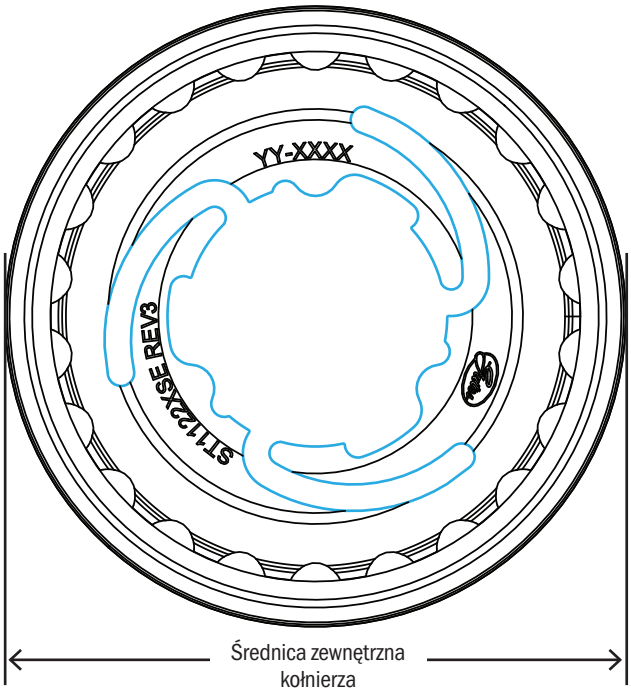

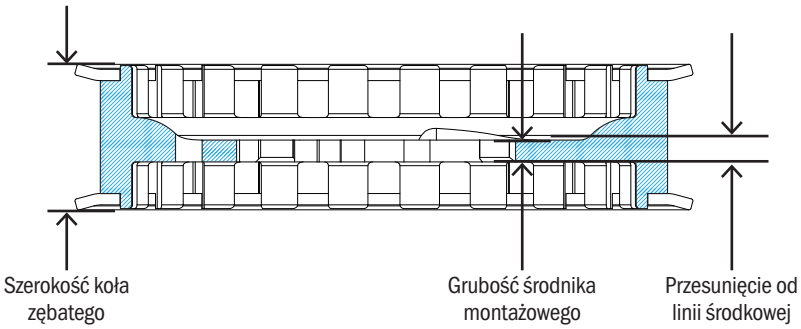

TYLNE KOŁO ZĘBATE SIDETRACK

ZĘBY	NUMER CZĘŚCI	ŚREDNICA ZEWNĘTRZNA KOŁNIERZA	GRUBOŚĆ ŚRODNIKA MONTAŻOWEGO	SZEROKOŚĆ KOŁA ZĘBATEGO	PRZESUNIĘCIE OD LINII ŚRODKOWEJ
3-BIEGOWE SHIMANO SUREFIT 3-KRZYWKOWE/6-KRZYWKOWE					
22	ST1122XSE+3,3	82	2,9	19,3	3,3
STAŁE Z GWINTEM ISO					
22	ST1122FSE	82	6,5	18,0	6,8
WOLNOBIEG Z 9 WYPUSTAMI					
22	ST1122SSE	82	5	19,3	0,5

Gates CARBON DRIVE™

SIDETRACK™

NOWOŚĆ: JAZDA REKREACYJNA

Czyste, ciche, lekkie i wydajne, idealne do rowerów rekreacyjnych.

Ten sam specjalnie opracowany, wysoko modułowy pasek polimerowy z nie-rozciągliwymi kordami z włókna węglowego, jak w naszych paskach CDN. Wyprodukowano w naszym zakładzie w Dumfries w Szkocji. Niekompatybilne z żadnym produktem CenterTrack.

Nowy układ napędowy Carbon Drive SideTrack firmy Gates zapewnia zmniejszoną masę i optymalne osiągi, na których można polegać, zwiększając możliwości nowych napędów paskowych w modelach o większym wolumenie.

KONSTRUKCJA PASKA SIDETRACK

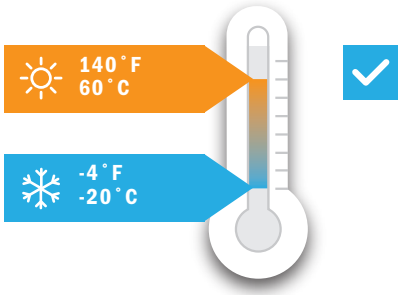

PASEK SIDETRACK (12 MM SZEROKOŚCI)

ZĘBY	DŁUGOŚĆ	OPIS (TYLKO CZARNY)
111	1221 mm	11M-111T-12 SIDETRACK CZARNY
113	1243 mm	11M-113T-12 SIDETRACK CZARNY
115	1265 mm	11M-115T-12 SIDETRACK CZARNY
118	1298 mm	11M-118T-12 SIDETRACK CZARNY
120	1320 mm	11M-120T-12 SIDETRACK CZARNY
122	1342 mm	11M-122T-12 SIDETRACK CZARNY

Uwaga: * System SideTrack nie jest dopuszczony do stosowania w rowerach górskich, elektrycznych lub z przekładniami centralnymi, na ostrym kole lub trekkingowych/turystycznych o dużym przebiegu.

SPECYFIKACJA LINII PASKA SIDETRACK

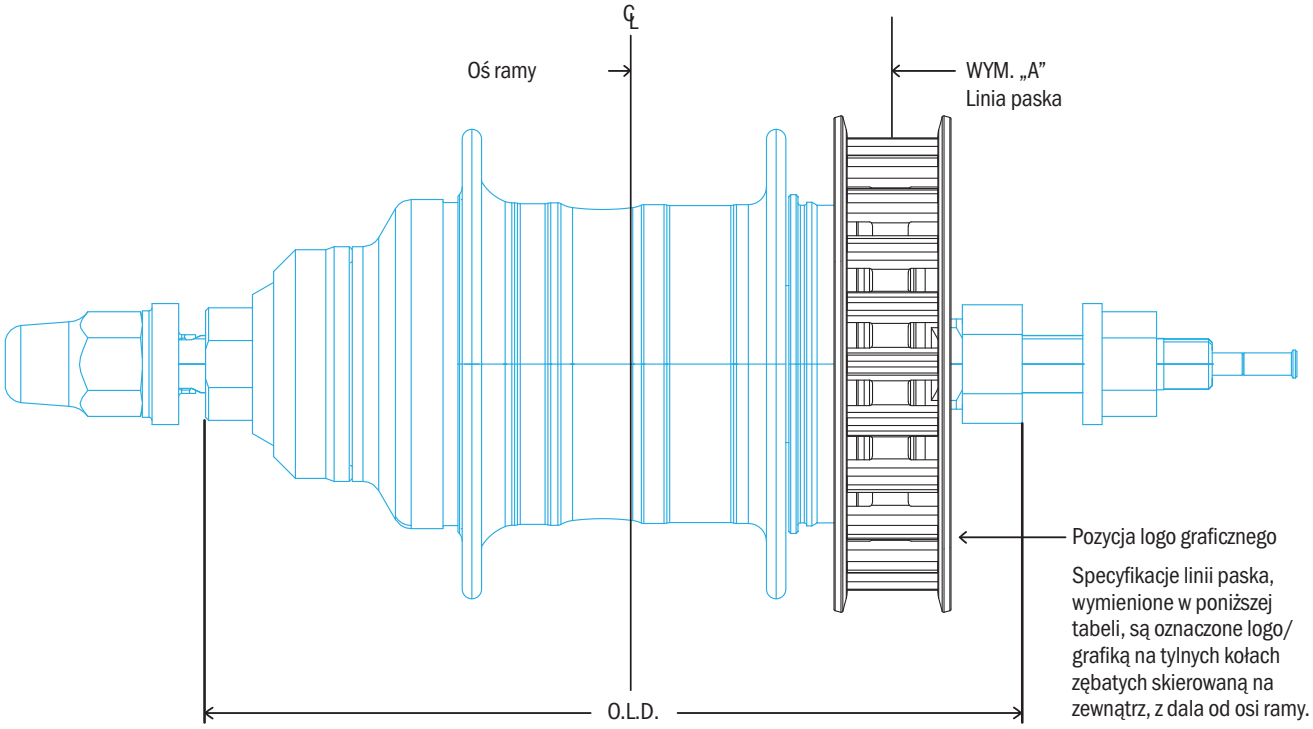

Specyfikacje linii paska, wymienione w poniższej tabeli, są oznaczone logo/ grafiką na tylnych kołach zębatych skierowaną na zewnątrz, z dala od osi ramy.

LINIA PASKA SIDETRACK DLA PIASTY Z PRZEKŁADNIĄ WEWNĘTRZNĄ — SHIMANO

PRODUCENT	OPIS PIASTY	OLD	TYP HAMULCA	NUMERY PRODUKTU PIASTY	WYM „A” LINIA PASKA	GRUPA TYLNEGO KOŁA ZĘBATEGO CARBON DRIVE
Shimano	Nexus 3	135	Tarczowy	SG-3D55	46,1	SIDETRACK
		120,4	Rolkowy	SG-3R40	43,9	
		120	Torpedo	SG-3C41	45,1	
	Nexus 7	130	Rolkowy	SG-C3001-7R	43,8	
		127	Torpedo	SG-C3001-7C	44,5	
		135	Tarczowy	SG-C3001-7D	45,5	

Aby uzyskać dodatkową kompatybilność piasty z systemem SideTrack, należy skontaktować się z Gates Carbon Drive.

Gates CARBON DRIVE™

BEZPIECZEŃSTWO
POSTĘPOWANIE Z PASKIEM
KONSERWACJA NAPĘDU CARBON DRIVE
WŁAŚCIWE WYRÓWNANIE
DEMONTAŻ I MONTAŻ TYLNEGO KOŁA
WYMIENIĆ W RAZIE ZUŻYCIA
NARZĘDZIA DO KÓŁ ZĘBATYCH GATES
ROZWIĄZYWANIE PROBLEMÓW
SŁOWNIK POJĘĆ
GWARANCJA
KONTAKTY

ZASOBY, NARZĘDZIA I KONSERWACJA

OGÓLNE INFORMACJE O BEZPIECZEŃSTWIE

UWAGA

Przed zastosowaniem, wymianą lub montażem paska napędowego Gates Carbon Drive należy przeczytać niniejszą informację. Niewłaściwy montaż, regulacja, modyfikacja, serwisowanie lub konserwacja mogą skutkować zniszczeniem mienia i poważnym uszkodzeniem ciała, a nawet zgonem. Należy sięgnąć po Instrukcję obsługi napędu Gates Carbon Drive lub skonsultować się ze specjalistą rowerowym w celu uzyskania dodatkowej pomocy.

POSTĘPOWANIE Z PASKIEM

Nie wolno ściskać, skręcać, odginać, odwracać, składać czy pocierać paska. Nie używać paska jako klucza taśmowego lub bacika. Nie nakręcać i nie podważać paska. Zob. str. 71.

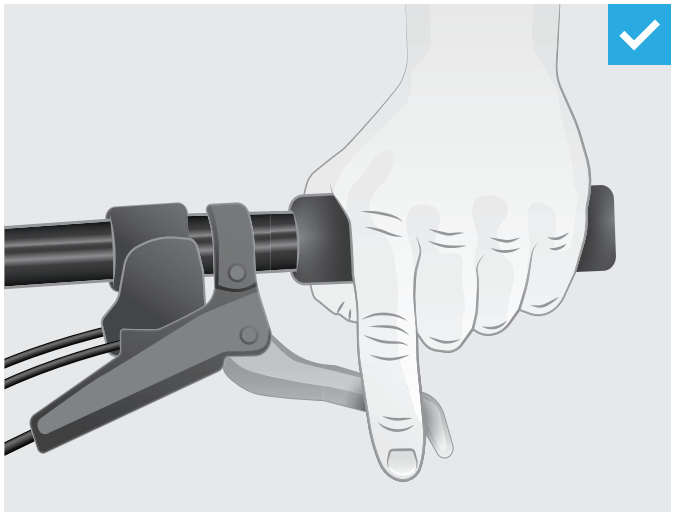

Firma Gates wymaga hamulca ręcznego, jako głównego układu hamulcowego, odpowiedniego napięcia i wyrównania paska.

ODPOWIEDNIE NAPIĘCIE PASKA I WYRÓWNANIE NAPĘDU SĄ KLUCZOWE DLA OSIĄGNIĘCIA OPTYMALNEJ WYDAJNOŚCI

- Nienapięty pasek może powodować „przeskakiwanie". Zbyt duże napięcie może zniszczyć inne elementy i zwiększyć zużycie układu napędowego Carbon Drive
- Oznaki niewłaściwego wyregulowania napędu to m.in. hałas, przedwczesne zużycie paska lub koła zębatego oraz spadanie paska. Szczegółowe informacje i schematy można znaleźć w niniejszej instrukcji. Można też skontaktować się z nami bezpośrednio pod adresem **CarbonDrive@Gates.com**

KONSERWACJA NAPĘDU CARBON DRIVE

- Umyć wodą, aby usunąć zanieczyszczenia
- Dopuszczalny zakres temperatur dla pasków CDX oraz CDC to od -65°F (-53°C) do +185°F (+85°C).
- Dopuszczalny zakres temperatur dla układu CDN to od -4°F (-20°C) do +140°F (+60°C).
- Nie smarować
- Jeśli rower wyposażono w ogranicznik, nie może się on stykać z paskiem
- Jako że jest to układ napędowy, bezwzględnie nie wolno zbliżać części ciała i odzieży do koła będącego w ruchu

Niewłaściwy montaż, regulacja, modyfikacja, serwisowanie lub konserwacja mogą skutkować zniszczeniem mienia i poważnym uszkodzeniem ciała, a nawet zgonem. Należy sięgnąć po tę Instrukcję obsługi lub skonsultować się ze specjalistą rowerowym w celu uzyskania dodatkowej pomocy.
www.GatesCarbonDrive.com/OwnersManual

POSTĘPOWANIE Z PASKIEM

Paski Gates Carbon Drive™ są niezwykle trwałe i zapewniają długi okres eksploatacji pod warunkiem prawidłowej obsługi. Jednakże przed instalacją i w trakcie jej trwania należy zachować ostrożność, aby nie uszkodzić węglowych kordów wzdłużnych tworzących kręgosłup wytrzymałości paska. Nadmierne zaginanie i wykręcanie powoduje powstanie niewidocznych załamań, które mogą być przyczyną zerwania paska pod dużym obciążeniem.

NIE SKRĘCAĆ

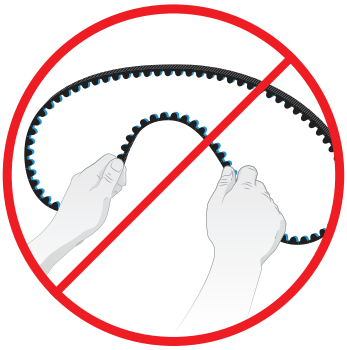

NIE WYGINAĆ DO TYŁU

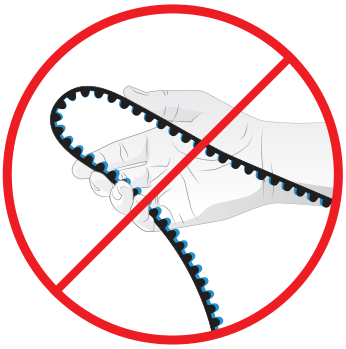

NIE ZAŁAMYWAĆ

NIE UŻYWAĆ PASKA JAKO NARZĘDZIA DO DEMONTAŻU KÓŁ ZĘBATYCH

NIE ODWRACAĆ

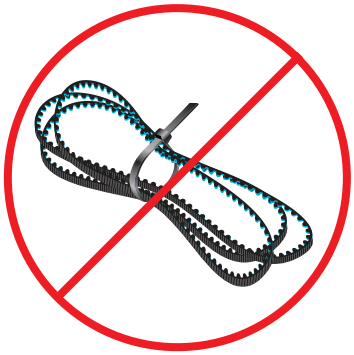

NIE ZAPINAĆ OPASKAMI

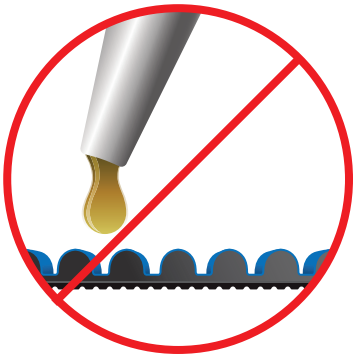

NIE SMAROWAĆ

NIE PODWAŻAĆ

NIE NAKRĘCAĆ

NIEBEZPIECZEŃSTWO

Zachować ostrożność. Mimo że napędy paskowe nie wymagają stosowania smaru, mogą powodować wkręcenie spodni, sukienki lub luźnej odzieży. Zalecany jest montaż osłony pasa.

KONSERWACJA NAPĘDU CARBON DRIVE

= ZATWIERDZONY = NIE

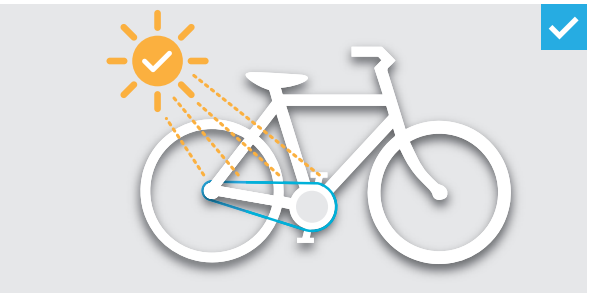

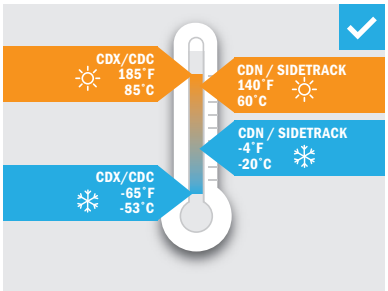

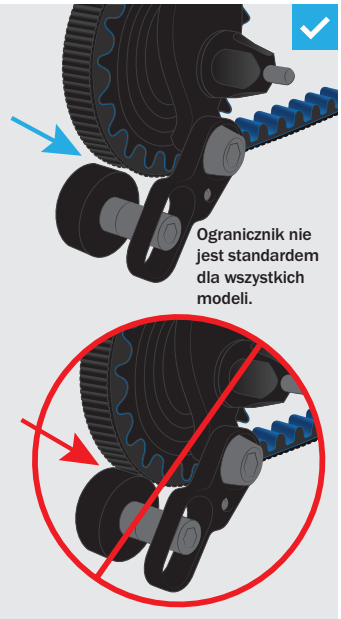

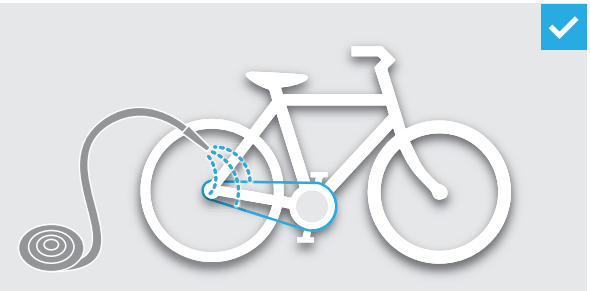

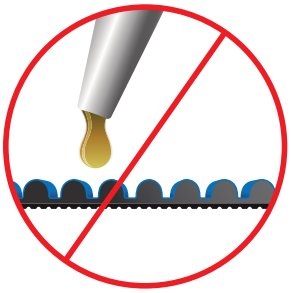

WŁAŚCIWE WYRÓWNANIE

Wyrównanie jest rzeczą krytyczną — w zależności od danego typu roweru i konfiguracji do regulacji mogą być wykorzystane podkładki. Niewyrównane koła zębate mogą powodować hałas, zużycie lub spadanie paska. Wyrównanie paska dotyczy wyrównania równoległego (bok do boku) i kątowego (zbieżność — rozbieżność) pomiędzy przednim i tylnym kołem zębatym. Właściwe wyrównanie jest niezbędne do utrzymania odpowiedniej wydajności układu.

Więcej informacji znajduje się na stronie 12.

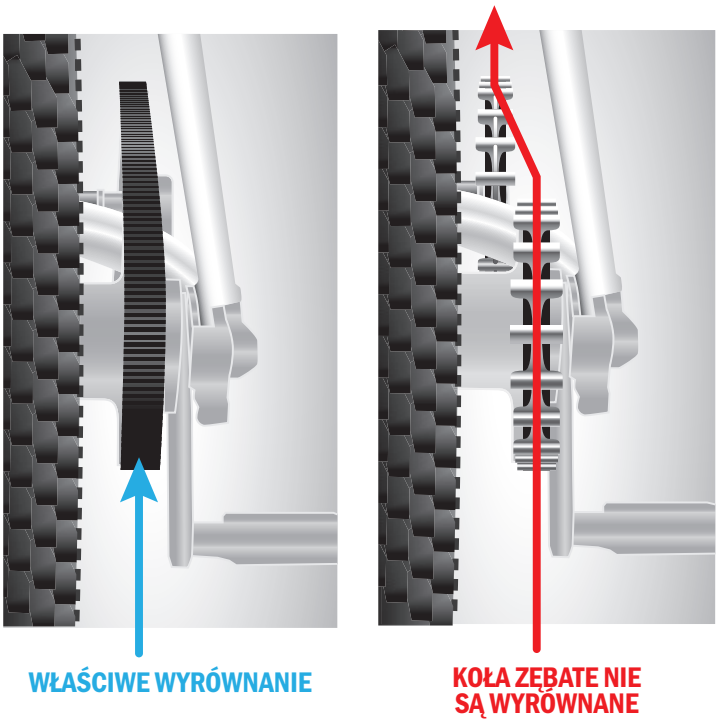

DEMONTAŻ I MONTAŻ TYLNEGO KOŁA

ZALECENIE: PRZED WYJĘCIEM OSI Z HAKA NALEŻY ZWOLNIĆ NAPIĘCIE PASKA

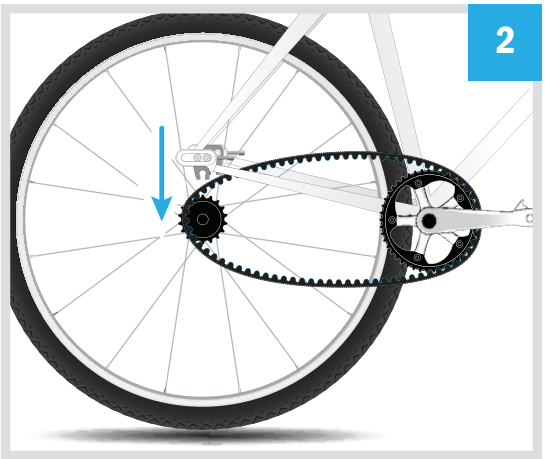

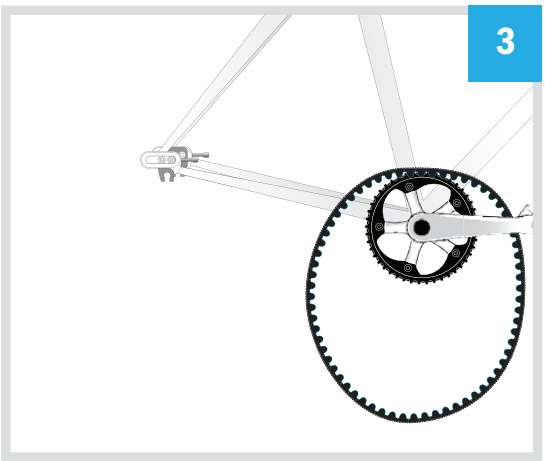

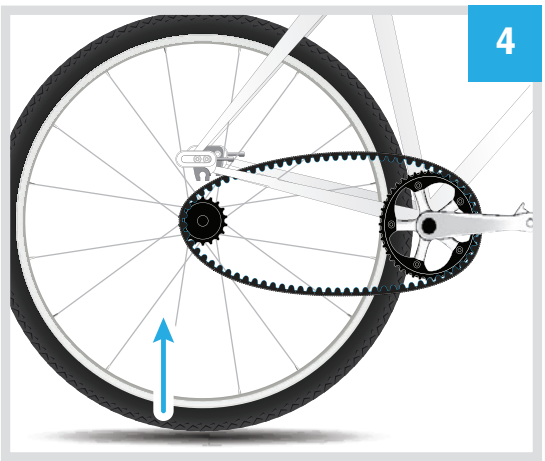

WYMIENIĆ W RAZIE ZUŻYCIA

Paski i zębatki napędu Gates Carbon Drive™ są bardzo wytrzymałe i skonstruowane w taki sposób, by służyć przez długi czas — jednak z czasem ulegają zużyciu i wytarciu. Okresowo należy przeprowadzić dokładną kontrolę paska i zębatek pod kątem zużycia:

Ten pasek jest w **doskonałym stanie.** Utrata niebieskiego zabarwienia NIE wskazuje na zużycie.

W przypadku takich oznak zużycia i ścierania należy **wymienić** pasek.

OSTRZEŻENIE: Używanie zużytego lub uszkodzonego paska napędu Carbon Drive lub jego nieodpowiednia kontrola przed każdym użyciem może skutkować uszkodzeniem mienia i poważnym uszkodzeniem ciała, a nawet zgonem.

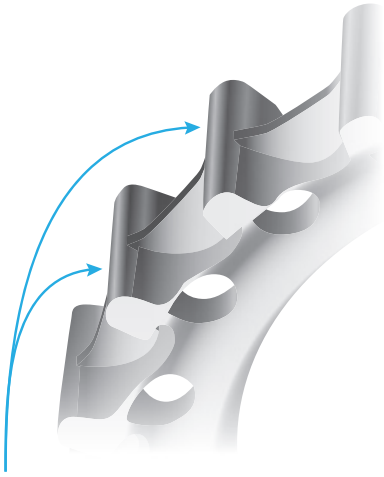

To koło zębate jest w **bardzo dobrym stanie**

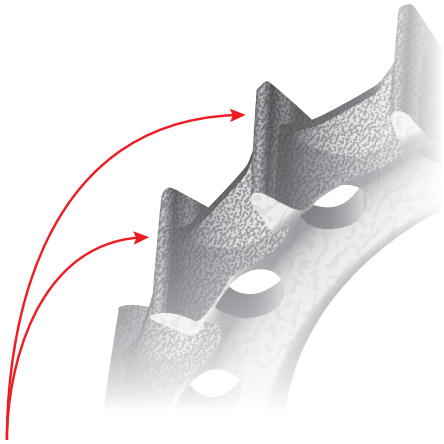

Wymień koła zębate, gdy zęby się zużyją.

NARZĘDZIA DO KÓŁ ZĘBATYCH GATES

DO DEMONTAŻU TYLNEGO KOŁA ZĘBATEGO I PIERŚCIENIA ZABEZPIECZAJĄCEGO

KLUCZ DO KÓŁ ZĘBATYCH GATES

Do demontażu tylnego koła zębatego zaleca się użycie klucza do kół zębatych firmy Gates. Pamiętaj, aby postępować zgodnie z wszystkimi instrukcjami dotyczącymi demontażu paska Gates Carbon Drive: Nie wolno ściskać, wykręcać, odginać, odwracać, składać czy pocierać paska Carbon Drive. Nie używać paska Carbon Drive jako klucza taśmowego lub bacika. Nie nawijać ani nie podważać paska napędowego Carbon.

Produkt Gates nr 7468-0007

NIE UŻYWAĆ PASKA JAKO NARZĘDZIA DO DEMONTAŻU KÓŁ ZĘBATYCH

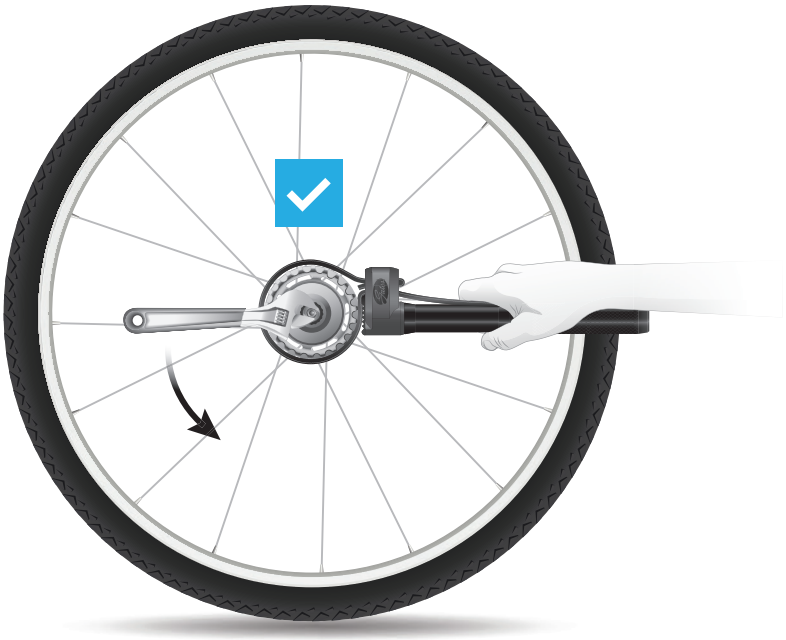

NARZĘDZIA MONTAŻOWE STRETCH FIT™

Pomaga w montażu kół zębatych Shimano i enviolo SureFit.

Koła zębate XMN/XSE, VMN/VSE:
Produkt Gates nr 7468-0999

NARZĘDZIE DO DEMONTAŻU KOŁA ZĘBATEGO AFMN

Pomaga w demontażu kół zębatych z gwintem Sturmey-Archer.

Produkt Gates nr 7468-0997

ROZWIĄZYWANIE PROBLEMÓW

SYMPTOM: PASEK ZSUWA SIĘ Z KÓŁ ZĘBATYCH

MOŻLIWE PRZYCZYNY	DZIAŁANIE NAPRAWCZE
Niewspółpłaszczyznowość układu napędowego	▪ Sprawdź współpłaszczyznowość koła tylnego ▪ Sprawdź, czy koła zębate są prawidłowo wyrównane ▪ Sprawdź, czy użyto odpowiedniej liczby podkładek dystansowych dla tylnego koła zębatego ▪ Sprawdź, czy pasek nie jest ściśnięty pomiędzy kołnierzami koła zębatego ▪ Wyrównać układ napędowy i napiąć pasek
Niewłaściwe napięcie paska	▪ Sprawdź, czy tylne koło, mimośrodowa mufa suportu lub hak się nie przesunęły ▪ Sprawdź, czy nie doszło do uszkodzenia urządzenia napinającego ▪ Ponownie ustaw tylne koło w otworach haka ▪ Ponownie napnij pasek i zmierz zatwierdzonym narzędziem
Tylne koło wsunęło się lub nastąpiło wysunięcie haka ślizgowego	▪ Ponownie ustaw tylne koło w otworach haka ▪ Ponownie napnij pasek
Poruszyła się mimośrodowa mufa suportowa	▪ Poluzuj mechanizm mimośrodowej mufy suportowej ▪ Wyrównaj przednie i tylne koło zębate ▪ Ponownie napnij układ
Poluzowane śruby tarczy	▪ Dokręć śruby tarczy
Poluzowanie pierścienia blokującego lub pierścienia osadczego kasety	▪ Dokręć pierścień blokujący kasetę ▪ Sprawdź, czy liczba podkładek jest prawidłowa
Nadmiar błota lub zanieczyszczeń w układzie napędowym	▪ Oczyść układ napędowy z błota lub zanieczyszczeń ▪ Paski mogły spaść i ulec uszkodzeniu i należy je wymienić
Uszkodzony lub zużyty system	▪ Sprawdzić koła zębate oraz pasek i w razie potrzeby wymienić

SYMPTOM: PRZESKAKIWANIE ZĘBÓW PASKA NA KOŁACH ZĘBATYCH

MOŻLIWE PRZYCZYNY	DZIAŁANIE NAPRAWCZE
Niewłaściwe napięcie paska	▪ Wyreguluj napięcie i zmierz je za pomocą zatwierdzonego narzędzia
System paska utracił swoje napięcie	▪ Sprawdź, czy tylne koło, mimośrodowa mufa suportu lub hak się nie przesunęły ▪ Sprawdź, czy nie doszło do uszkodzenia urządzenia napinającego ▪ Ponownie umieść tylne koło w otworach haka ▪ Ponownie napnij pasek i zmierz zatwierdzonym narzędziem
Koło tylne lub hak ślizgowy przesunął się	▪ Ponownie ustaw tylne koło w otworach haka ▪ Ponownie napnij pasek
Poruszyła się mimośrodowa mufa suportowa	▪ Poluzuj mechanizm mimośrodowej mufy suportowej ▪ Wyrównaj przednie i tylne koło zębate ▪ Ponownie napnij układ
Uszkodzony lub zużyty system	▪ Sprawdzić koła zębate oraz pasek i w razie potrzeby wymienić

ROZWIĄZYWANIE PROBLEMÓW

SYMPTOM: ZUŻYCIE ZĘBÓW PASKA

MOŻLIWE PRZYCZYNY	DZIAŁANIE NAPRAWCZE
Nadmierne zanieczyszczenie układu napędu	▪ Usuń wszelkie zanieczyszczenia z koła zębatego i paska
Niewłaściwe napięcie paska	▪ Sprawdź, czy nie doszło do uszkodzenia elementu napinającego (hak ślizgowy, mimośrodowa mufa suportowa) ▪ Ponownie ustaw tylne koło w otworach haka ▪ Ponownie napnij pasek i zmierz zatwierdzonym narzędziem
Niewspółpłaszczyznowość układu napędowego	▪ Sprawdź, czy koła zębate są prawidłowo wyrównane ▪ Sprawdź, czy użyto odpowiedniej liczby podkładek dystansowych dla tylnego koła zębatego ▪ Sprawdź, czy pasek nie jest ściśnięty pomiędzy kołnierzami koła zębatego ▪ Wyrównaj układ napędowy i napnij pasek, zmierz napięcie za pomocą zatwierdzonego narzędzia
Zużyte koło zębate	▪ Wymień koło zębate
Uszkodzone zęby koła zębatego	▪ Wymień koło zębate
Uszkodzenie kołnierza koła zębatego	▪ Wymień koło zębate
Zużyty lub uszkodzony pasek	▪ Wymień pasek

SYMPTOM: SKRZYPIENIE PASKA

MOŻLIWE PRZYCZYNY	DZIAŁANIE NAPRAWCZE
Niewspółpłaszczyznowość układu napędowego	▪ Sprawdź, czy koła zębate są prawidłowo wyrównane ▪ Sprawdź, czy użyto odpowiedniej liczby podkładek dystansowych dla tylnego koła zębatego ▪ Sprawdź, czy pasek nie jest ściśnięty pomiędzy kołnierzem koła zębatego ▪ Wyrównaj układ napędowy i napnij pasek, zmierz napięcie za pomocą zatwierdzonego narzędzia
Niewłaściwe napięcie paska	▪ Sprawdź, czy tylne koło, mimośrodowa mufa suportu lub hak się nie przesunęły ▪ Sprawdź, czy nie doszło do uszkodzenia urządzenia napinającego ▪ Ponownie ustaw tylne koło w otworach haka ▪ Ponownie napnij pasek i zmierz zatwierdzonym narzędziem
Wygięty kołnierz koła zębatego	▪ Wymień koło zębate
Zużyte koło zębate	▪ Wymień koło zębate
Poluzowane śruby tarczy	▪ Dokręć śruby tarczy
Suche, zapylone warunki	▪ Wyczyść cały układ napędowy wodą z mydłem i pozostaw do całkowitego wyschnięcia. ▪ Zastosowanie suchego silikonu na czystym pasku może pomóc

ROZWIĄZYWANIE PROBLEMÓW

SYMPTOM: ZERWANY PASEK

MOŻLIWE PRZYCZYNY	DZIAŁANIE NAPRAWCZE
Niewłaściwa obsługa, przechowywanie lub montaż paska	▪ Postępuj zgodnie z instrukcją obsługi i wskazówkami montażowymi **gatescarbondrive.com/ownersmanual** ▪ Nigdy nie należy nawijać ani podważać paska na koła zębate ▪ Wymień pasek
Zanieczyszczenia lub przedmiot w układzie napędowym	▪ Usuń zanieczyszczenia z koła zębatego ▪ Wymień pasek
Pasek spadł z tylnego koła zębatego	▪ Twój pasek może być uszkodzony. Zalecany jest nowy pasek. ▪ Sprawdź, czy koła zębate są prawidłowo wyrównane ▪ Sprawdź, czy użyto odpowiedniej liczby podkładek dystansowych dla tylnego koła zębatego ▪ Wyrównać układ napędowy i napiąć pasek
Wyrwane zęby, pęknięcia nasady lub zużyty pasek	▪ Wymień pasek

SYMPTOM: KLIKANIE

Problem z tolerancją dla koła zębatego 3-krzywkowego	▪ Wymień na koło zębate w aktualnej wersji SureFit ▪ Sprawdź korpus piasty pod kątem uszkodzeń/nadmiernego zużycia
Poluzowane śruby tarczy	▪ Dokręć śruby tarczy

SYMPTOM: UTRATA NAPIĘCIA W UKŁADZIE NAPĘDOWYM

Zmiana odległości między kołami zębatymi	▪ Sprawdź, czy tylne koło lub hak nie przesunęły się ▪ Sprawdź, czy nie doszło do uszkodzenia urządzenia napinającego ▪ Ponownie ustaw tylne koło w otworach haka ▪ Ponownie napnij pasek i zmierz zatwierdzonym narzędziem

SYMPTOM: ODCZYT NAPIĘCIA PASKA Nadmierne wahania napięcia paska po jego prawidłowym montażu

Brak wyrównania zespołu koła zębatego/ramienia korby	▪ Poluzuj śruby tarczy i wyrównaj koło zębate na wypustkach ramienia korby ▪ Ponownie dokręć śruby tarczy

Dodatkowe wsparcie techniczne, patrz strona 81.

GLOSARIUSZ

Bicie osiowe mechanizmu korbowego
Zakres ruchu zapadki lewego ramienia korby od prawej do lewej w stosunku do osi ramy podczas obracania korbą. Określane również jako chybotanie.

Bicie promieniowe mechanizmu korbowego
Stopień „owalizacji" ruchu wykonywanego przez wypustki ramienia korby podczas obracania korbą. Określana także jako niecentryczność. Taki rodzaj bicia jest zwykle wykrywany w wyniku wahań napięcia paska, prowadzących do powstawania ciasnych i luźnych punktów na pasku.

Cale biegowe
System pomiarowy służący do porównania przełożeń na podstawie odległości pokonywanej przez rower przy jednym obrocie pedału.

Częstotliwość paska
Termin używany podczas napinania paska. Naturalna częstotliwość paska zależy od napięcia wewnątrz paska i odległości między kołami zębatymi. Im większe napięcie, tym większa częstotliwość. Do pomiaru częstotliwości paska wymagana jest aplikacja Gates Carbon Drive Tensioning lub dźwiękowy miernik napięcia firmy Gates.

Dźwiękowy miernik napięcia
Precyzyjne narzędzie elektroniczne zazwyczaj stosowane w fabrykach do ustawiania odpowiedniego napięcia paska.

Klucz do kół zębatych
Narzędzie służące do przytrzymywania tylnego koła zębatego w celu zdjęcia tylnego pierścienia blokującego kasetę. Klucz do kół zębatych jest odpowiednikiem bacika łańcuchowego używanego do odkręcania zębatek w standardowych układach napędu łańcuchowego. Nigdy nie używać paska napędowego Carbon Drive jako klucza do kół zębatych.

Kołnierz
Element koła zębatego, który prowadzi pasek.

Koło zębate
Używając terminologii napędu paskowego, koło zębate jest stosowane zamiast tylnej zębatki i przedniej tarczy mechanizmu korbowego.

Linia paska
Odległość od osi paska do osi ramy. Patrz Specyfikacja linii paska na stronie 56.

Napięcie paska
Wartość napięcia występującego wewnątrz obciążonego paska. Paski wymagają odpowiedniego napięcia. Prawidłowe napięcie montażowe zapobiega przeskakiwaniu zębów paska i wydłuża jego żywotność.

Odległość między środkami
Odległość od środka suportu do środka tylnej osi.

Odległość między środkami po napięciu
Odległość między środkiem przedniego koła zębatego a środkiem tylnego koła zębatego przy prawidłowym napięciu paska dla danego przełożenia napędu.

Odległość montażowa paska
Minimalna odległość między środkiem suportu a osią tylnego koła niezbędna do swobodnego montażu paska na kołach zębatych. Początkowy montaż paska luźno na kołach zębatych jest konieczny, aby uniknąć uszkodzenia paska.

Odstęp koła zębatego
Odległość od najbliższej krawędzi przedniego lub tylnego koła zębatego do ramy. Koła zębate napędu paskowego są szersze niż tarcze łańcuchowe, więc należy wziąć pod uwagę wymagania dotyczące odstępu.

Ogranicznik
Urządzenie zwykle stosowane w układach przeniesienia napędu Rohloff w celu zwiększenia stopnia owinięcia paskiem tylnego koła zębatego, aby zapobiec przeskakiwaniu paska. Typowym miejscem zamontowania ogranicznika jest punkt wejścia paska na tylne koło zębate (strona luźna).

O.L.D.
(ang.: Over locknut dimension) — odległość między przeciwnakrętkami piasty, która odpowiada wewnętrznej odległości pomiędzy hakami tylnego trójkąta (patrz rysunki na stronach 57-59).

Osłona
Opcjonalny element ochronny spełniający wymogi normy ISO 4210.

Podziałka paska
Odległość od środka jednego zęba do środka następnego zęba. Wymiar ten różni się od łańcucha.

Profil
Oznacza kształt zęba paska i rowka koła zębatego.

Przerwa w ramie
Funkcja ramy umożliwiająca otwarcie tylnego trójkąta ramy w celu montażu paska. W przeciwieństwie do łańcucha, pasek jest ciągły i nie można go zerwać ani ponownie połączyć, dlatego montaż pasa wymaga rozdzielenia ramy.

Przeskok zęba
Występuje, gdy ząb paska nie zazębia się z rowkiem koła zębatego. Zwykle jest to spowodowane nieprawidłowym napięciem paska.

Tester napięcia Eco
Narzędzie służące do ustawiania właściwego napięcia paska.

Sztywność ramy
oznacza odporność ramy na zginanie przy danym obciążeniu. Sztywność odgrywa kluczową rolę w pracy napędu paskowego. Zbyt duża elastyczność może spowodować przeskok zębów, niewłaściwe wyrównanie, hałas i zużycie.

Synchroniczne
dotyczy układów napędowych wykorzystujących paski zębate w zazębieniu z kołami zębatymi o zębach rowkowanych.

Średnica zewnętrzna zęba
Najbardziej zewnętrzna średnica (OD) zębów koła zębatego.

Wskaźnik Krikit
Ręczne narzędzie do ustawiania właściwego napięcia paska.

Wyrównanie paska
Oznacza wyrównanie równoległe (bok do boku) i kątowe (zbieżność — rozbieżność) pomiędzy przednim i tylnym kołem zębatym

GWARANCJA

OGRANICZONA GWARANCJA DLA UKŁADÓW GATES CARBON DRIVE™

Nasze zobowiązanie w zakresie jakości: w momencie sprzedaży naszym klientom produktów napędu Gates Carbon Drive (paski, zębatki i akcesoria przeznaczone na rynek rowerowy) będą wolne od wad materiałowych i wad w wykonaniu. Gwarancja na produkt będzie przysługiwała wyłącznie pierwszemu nabywcy detalicznemu na okres dwóch lat od daty zakupu. Jeśli stwierdzimy niezgodność produktu, dokonamy jego wymiany lub naprawy według własnego uznania. Jest to jedyne zadośćuczynienie przysługujące klientowi. Gwarancja nie obejmuje blaknięcia koloru i różnic w kolorze.

Uszkodzenie produktu z powodu niewłaściwego użycia, nieodpowiedniej konserwacji lub nieprzestrzegania opublikowanych zaleceń dotyczących montażu, stosowania i serwisowania podzespołów napędowych Gates Carbon Drive spowoduje natychmiastowe unieważnienie gwarancji. Przed rozpoczęciem użytkowania produktu należy uważnie przeczytać instrukcję postępowania i montażu (dostępna pod adresem **www.GatesCarbonDrive.com/OwnersManual**). Informacji o serwisie gwarancyjnym udziela sprzedawca, od którego nabyto produkt.

NIE UDZIELA SIĘ ŻADNEJ INNEJ GWARANCJI. PONADTO WYŁĄCZONE SĄ WSZELKIE INNE DOROZUMIANE GWARANCJE, W TYM MIĘDZY INNYMI GWARANCJE PRZYDATNOŚCI DO KONKRETNEGO CELU I ZBYWALNOŚCI.

Niektóre państwa nie zezwalają na wyłączenie lub ograniczenie odpowiedzialności, a także na ograniczenie długości trwania gwarancji, więc powyższe ograniczenia i wyłączenia nie muszą dotyczyć wszystkich nabywców. Gwarancja powoduje przyznanie różnych praw, przy czym w różnych krajach mogą przysługiwać także inne prawa.

ZASADY ZWROTU: Paski układów napędowych Gates Carbon Drive nie podlegają zwrotowi ani wymianie.

Formularz zgłoszenia z tytułu gwarancji znajduje się na stronie
GatesCarbonDrive.com/Resources/Warranty-Submission

Dalszych informacje na terenie Europy udziela:
Gates Carbon Drive — Germany Bicycle Lab
Mühlhausen, Niemcy
+49 (0) 3601 888 6484
info@carbondrive.net

www.GatesCarbonDrive.com

Informacji na terenie Ameryki Północnej i Południowej udziela:
Gates Carbon Drive
Denver, Colorado
303-744-4755

CarbonDrive@Gates.com

KONTAKTY

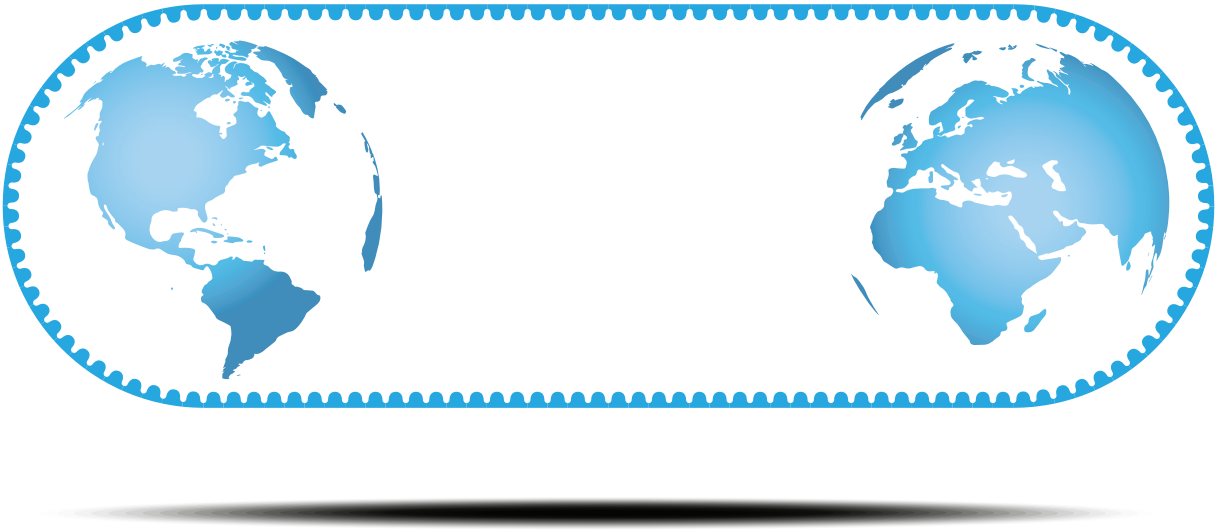

AMERYKI

303-744-4755

CarbonDrive@Gates.com

EUROPIE

+49 (0) 3601 888 6484

info@CarbonDrive.net

AZJA OE

04-2301-6876 (z Tajwanu)
+886-4-2301-6876
(z dowolnego miejsca międzynarodowego)

CarbonDrive.tw@Gates.com

ABY UZYSKAĆ WIĘCEJ INFORMACJI,
ODWIEDŹ STRONĘ WWW.GATESCARBONDRIVE.COM/OEM-FACTORY

Shimano, Alfine, Nexus są znakami towarowymi firmy Shimano Inc.

enviolo jest znakiem towarowym firmy Fallbrook Technologies Inc.

Rohloff jest znakiem towarowym firmy Rohloff AG

Sturmey-Archer jest znakiem towarowym firmy
Sun Race Sturmey-Archer Inc.

Pinion jest znakiem towarowym firmy Pinion GmbH

Bosch jest znakiem towarowym firmy Robert Bosch GmbH

SRAM jest znakiem towarowym firmy SRAM LLC.

iPhone jest znakiem towarowym firmy Apple Inc.

Android jest znakiem towarowym firmy Google Inc.

Carbon Drive, CDX, CDC, CDN, CDX: EXP, CDX: SL, CenterTrack, MudPort, SideTrack, SureFit oraz kolor Carbon Blue są znakami towarowymi firmy Gates Corporation

Gates CARBON DRIVE™

CarbonDrive@Gates.com

©2009-2021 Gates
17572-PL 2021/04